Combiné 55cm SmartFrost Comfort Look Inox

CUel231-22

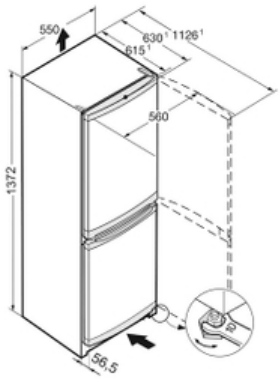

Descriptif

Ce combiné SmartFrost présente un coloris Look Inox et un volume utile de 210 L sur une hauteur de 137,2 cm et une largeur de 55 cm. De finition Comfort, son équipement intérieur en verre et ABS blanc est relevé d'un éclairage LED.

Principaux avantages :

+ Type d'installation Pose libre
+ Classe énergétique F

Caractéristiques produit

Vario Space | Silver | LED | Smart Frost | A↑G F

Données techniques

Classe climatique	**SN-ST**
Classe énergétique	**F**
Consommation	**240 kwh/an**
Consommation kwh/24h	**0.66**
Niveau sonore	**39 dB(A)**
Vol. utile congélateur	**54 L**
Vol. utile réfrigérateur	**157 L**
Vol. utile total	**210 L**
Classe niveau sonore	**C**

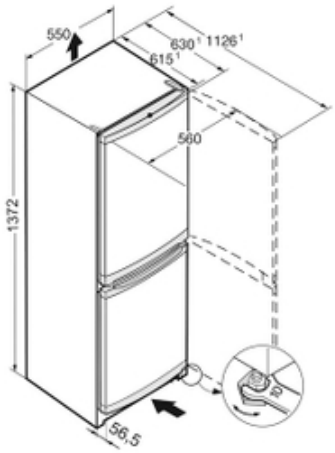

Commandes

- Mode Sabbat : Non
- Nombre de circuits de froid : 1
- Régulation de la température : Mécanique

Technologie

- Technologie BLUPerformance : Non

Réfrigérateur

- Bac à oeufs : Oui
- Beurrier : Non
- Clayette porte-bouteilles : Non
- Eclairage réfrigérateur : LED
- Fonction CoolPlus : Oui
- Nb de bacs à légumes sur rails télescopiques : 0
- Nb de bacs à légumes sur roulettes : 0
- Nb de bacs fruits et légumes : 2
- Nb de clayettes réfrigérateur : 3
- Type de clayettes réfrigérateur : Verre
- Type de froid réfrigérateur : Statique
- VarioBox : Non

Congélateur

- Autonomie (h) : 18
- Bac à glaçons : Oui
- Fonction SuperFrost : Non
- Nb d'accumulateurs de froid : 0
- Nb de tiroirs congélateur sur rails télescopiques : 0
- Nb de tiroirs congélateur sur roulettes : 0
- Nb d'étoiles : 4
- Nb total de tiroirs congélateur : 2
- Pouvoir de congélation (kg/24h) : 3
- Type de froid congélateur : SmartFrost
- Type de tablettes congélateur : Verre
- VarioSpace : Oui

Sécurité

- Mémorisation de l'alarme Frost Control : Non

Design

- Esthétique : SwingLine
- Finition côtés : Silver
- Finition porte/couvercle : Look Inox
- Poignée : Poignée intégrée

Equipements

- Charnière intégrée avec blocage de porte : Non
- Joint de porte amovible : Non
- Pieds réglables : avant
- Poignées de transport : Non
- Porte réversible : Oui
- Roulettes de transport : Non
- Serrure : non
- Tiroir VarioSafe : Non

Installation

- Enchassable : Oui
- Ouverture 90° sans débord : Non
- Type d'installation : Pose libre

Avantages

Clayette Porte Bouteilles

La clayette porte-bouteilles est une solution pratique et confortable pour la conservation des boissons. Elle peut accueillir jusqu'à 5 bouteilles qu'elle rafraîchit particulièrement vite tout en laissant les clayettes en verre disponibles.

Finition SwingLine

SwingLine de Liebherr, c'est l'alliance des meilleures technologies du froid et d'une très belle esthétique. Une ligne au galbe léger, sobre et chic, légèrement biseautée conçue pour traverser les modes, servie par des matériaux et une finition d'excellente qualité, signature des appareils Liebherr depuis l'origine

Triman

Nos emballages peuvent faire l'objet d'une consigne de tri

Le givre réduit au minimum

SmartFrost limite la corvée du dégivrage du congélateur en réduisant de près de 70% la formation de givre. Les parois du congélateur sont lisses et faciles à nettoyer. Ainsi, le dégivrage de votre appareil est beaucoup moins fréquent et surtout plus rapide !

VarioSpace

Le système VarioSpace permet de créer plus de place pour les aliments volumineux. Cette technique vous propose une modularité exceptionnelle : tous les tiroirs et tablettes peuvent se retirer permettant ainsi de congeler de très grands volumes (gibiers, pièce montée?).