Série 4, Lave-vaisselle tout intégrable, 60 cm
SMH4HUX00F

Accessoires en option

SGZ0IC00 : CLIP DE MAINTIEN POUR PANIER SUPERIEUR
SGZ1010 : RALLONGE AQUASTOP
SGZ8BI00 : KIT DE FIXATION POUR PORTE SEQUENCEE
SMZ5100 : PANIER A COUVERTS CLASSIQUE MOBILE
SMZ5300 : SUPPORT VERRES A PIED PANIERS MAXFLEX/PR

Chargement flexible et gestion intelligente de votre lave-vaisselle via l'application Home Connect, idéal pour les plinthes fines et les installations en hauteur.

- **Option Séchage Extra :** une phase de séchage plus longue pour un résultat optimal sur la vaisselle difficile à sécher comme le plastique.
- **Porte à glissières :** idéal pour les installations avec des plinthes fines ou pour une installation en hauteur.
- **Paniers VarioFlex :** pour une plus grande flexibilité d'utilisation.
- **Système Rackmatic :** panier supérieur ajustable en hauteur jusqu'à 5 cm sur 3 positions différentes, même complètement chargé.
- **Programme Silence :** la façon la plus silencieuse d'utiliser votre lave-vaisselle.

Données techniques

Classe d’efficacité énergétique: E
Consommation énergétique pour 100 cycles de programme Eco: 92 kWh
Nombre maximum de couverts: 12
Consommation d'eau du programme Eco en litres par cycle: 9,5 l
Durée du programme: 3:45 h
Émissions de bruit acoustique dans l'air: 46 dB(A) re 1 pW
Classe d'émissions de bruit acoustique dans l'air: C
Type de construction: Encastrable
Hauteur avec top: 0 mm
Dimensions du produit: 815 x 598 x 550 mm
Niche d'encastrement: 815-875 x 600 x 550 mm
Profondeur porte ouverte à 90°: 1150 mm
Pieds réglables: Oui - tous depuis l'avant uniquement
Réglage maximum de la hauteur des pieds: 60 mm
Plinthe réglable: Horizontale et verticale
Poids net: 36,2 kg
Poids brut: 38,3 kg
Puissance de raccordement: 2400 W
Intensité: 10 A
Tension: 220-240 V
Fréquence: 50; 60 Hz
Indice de réparabilité: 8,8
Longueur du cordon électrique: 175 cm
Type de prise: Fiche cont.terre/Gard.fil ter.
Longueur du tuyau d'alimentation: 165 cm
Longueur du tuyau d'évacuation: 190 cm
Code EAN: 4242005389070
Type de montage: Intégration total

4 242005 389070

Série 4, Lave-vaisselle tout intégrable, 60 cm SMH4HUX00F

Chargement flexible et gestion intelligente de votre lave-vaisselle via l'application Home Connect, idéal pour les plinthes fines et les installations en hauteur.

Caractéristiques principales

- 12 couverts
- Echangeur thermique qui protège la vaisselle
- AquaSensor qui détecte le degré de salissure
- Système Super Brillance, conserve l'éclat des verres
- Système auto 3in1, détection lessivielle automatique
- Boîte à produits MaxiPerformance
- Triple filtre autonettoyant
- Moteur EcoSilence Drive
- Classe d'efficacité énergétique[1] E sur une échelle allant de A à G
- Energie[2] / Eau[3] : 92 kWh / 9.5 litres
- Durée progr. Eco[4] : 3:45 (h:min)
- Niveau sonore : 46 dB(A) re 1 pW
- Niveau sonore progr. Silence : 44
- Classe d'efficacité sonore : C

Programmes/Options

- 6 programmes : Eco 50 °C, Auto 45-65 °C, Intensif 70 °C, Programme 1h 65 °C, Silence 50 °C, Favourite (Pré-rinçage)
- Home Connect : contrôle et diagnostic à distance
- 4 options : Home Connect, Séchage extra, Demi-charge, VarioSpeed Plus (3 fois plus rapide)
- Machine Care
- Fonctions complémentaires via l’application Home Connect : Silence à la demande

Confort/Sécurité

- Porte à glissières
- Display sur la tranche (int.)
- InfoLight rouge
- Départ différé : 1-24 h
- Paniers VarioFlex
- Panier supérieur réglable avec RackMatic (3 niveaux)
- Panier supérieur avec 2 rangées de picots rabattables
- Panier inférieur avec 4 rangées de picots rabattables
- Roues à faible frottement sur panier inférieur et tiroir
- Butée (stopper) qui empêche le déraillement du panier inférieur
- AquaStop : garantie Bosch en cas de dégât des eaux - pour toute la durée de vie de l'appareil

Caractéristiques techniques

- Cuve polinox pour une meilleure isolation phonique et thermique et surtout pas de risque de corrosion de la cuve avec le sel régénérant.
- Dimensions du produit (HxLxP) : 81.5 x 59.8 x 55 cm

** Veuillez trouver les termes de garantie à l'adresse suivante : www.bosch-home.fr/mybosch/extension-garantie-gratuite*
[1] Echelle d'efficacité énergétique allant de A à G
[2] Consommation d'énergie en kWh pour 100 cycles (en programme Eco 50 °C)
[3] Consommation d'eau en litres par cycle (en programme Eco 50 °C)
[4] Durée du programme Eco 50 °C

Série 4, Lave-vaisselle tout intégrable, 60 cm
SMH4HUX00F

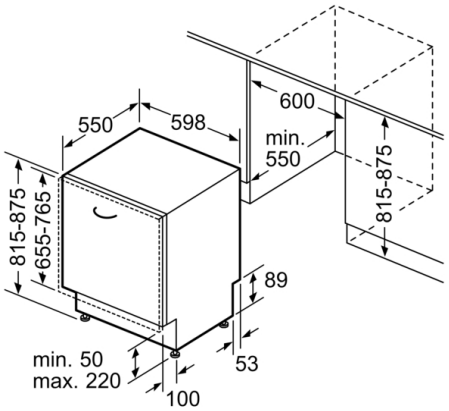
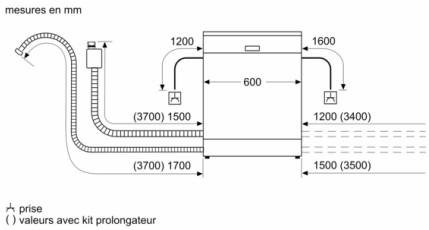
Mesures en mm