Série 6, Lave-linge front, 10 kg, 1400 trs/min
WAL28PH0FF

Lave-linge i-DOS avec Système de dosage intelligent de lessive liquide et Home Connect : il fait tout automatiquement pour un résultat de lavage parfait.

- **i-DOS™:** des résultats de lavage toujours parfaits grâce au dosage automatique de lessive liquide. Remplissez le réservoir 1 fois, lavez jusqu'à 20 fois.
- **Home Connect :** les appareils connectés de Bosch vous facilitent le quotidien.
- **Programme automatique :** ajuste automatiquement les paramètres du lavage au degré de salissure, au type de textile et à la quantité de linge.
- **Programme Express 15/30 minutes :** idéal pour laver jusqu'à 3,5 KG de linge légèrement sale.
- **Programme AllergiePlus :** élimine 99,99%* des germes les plus courants.

Accessoires en option

WMZ20490 : SOCLE AVEC TIROIR POUR LL FRONT

Données techniques

:	C
:	67
:	10,0
:	47
:	3:50
:	B
:	B
:	75
:	Pose-libre
:	848
:	848 x 598 x 590
:	70,610
:	2300
:	10
:	220-240
:	50
:	CE, VDE
:	160
:	À gauche
:	non
:	4242005267033
:	Pose-libre

4 242005 267033

Série 6, Lave-linge front, 10 kg, 1400 trs/min WAL28PH0FF

Lave-linge i-DOS avec Système de dosage intelligent de lessive liquide et Home Connect : il fait tout automatiquement pour un résultat de lavage parfait.

Caractéristiques principales

- i-DOS : dosage automatique de lessive liquide et d'adoucissant
- Home Connect: contrôle à distance
- Capacité : 1 à 10 kg
- Vitesse d'essorage max : 1400 tr/min**
- Classe d'efficacité d'essorage : B
- Volume du tambour: 70 l
- Niveau sonore essorage : 75 dB (A) re 1 pW
- Design AntiVibration : stabilité et silence
- Tambour VarioDrum : soin des textiles garanti
- EcoSilence Drive: moteur induction garanti 10 ans, alliant longévité, robustesse et silence
- ActiveWater Plus : consommation d'eau adaptée, même aux petites charges, grâce à la détection automatique de charge.

Programmes/Options

- Programmes: Eco 40-60, Coton froid - 90°C, Synthétiques froid - 60°C, AllergiePlus, Auto 30°C, Auto 40°C, Nettoyage tambour, Essorage/Vidange, Autres programmes, Mix rapide, Rinçage, Express 15/30 min, Délicat/Soie, Laine/Lavage main
- Programmes disponibles via l'appli Home Connect: Tache - Sang, Tache - Beurre/huile, Tache - Herbe, Tache - Vin rouge
- Options (touches): Repassage facile, Trempage, Fin dans, i-DOS 2.0 compartiment 1 (lessive liquide), i-DOS 2.0 compartiment 2 (adoucissant), Réglages / Sécurité enfants, Personnalisé, Départ à distance, Rinçage plus +1+2+3, Arrêt cuve pleine, Départ/Pause/Rajout de linge, Température, SpeedPerfect, Prélavage, Vitesse d'essorage/Arrêt cuve pleine
- SpeedPerfect : jusqu'à 3 fois plus rapide ***

Confort/Sécurité

- La fonction Rajout de linge permet de rajouter ou retirer des vêtements en cours de cycle.
- Ecran LED tactile indiquant déroulement du cycle, température, vitesse d'essorage, temps restant, fin différée 24 h, recommandation de chargement et indication de la consommation.
- Eclairage du tambour par LED
- Signal sonore fin de programme
- Information sur la consommation d'eau et d'énergie
- Indicateur de surdosage lessive
- Aquasensor pour un rinçage parfait
- Protection anti-débordement
- Détection mousse
- Détection antibalourd
- Sécurité enfants

Caractéristiques techniques

- Hauteur x Largeur appareil: 84.8 cm x 59.8 cm
- Profondeur appareil hors porte: 59.0 cm
- Profondeur appareil porte incluse: 63.2 cm
- Profondeur appareil porte ouverte: 106.3 cm

*** valeur arrondie*
**** Comparaison entre la durée du programme Synthétiques 40°C et celle du programme Synthétiques 40°C avec option SpeedPerfect activée.*

Série 6, Lave-linge front, 10 kg, 1400 trs/min
WAL28PH0FF

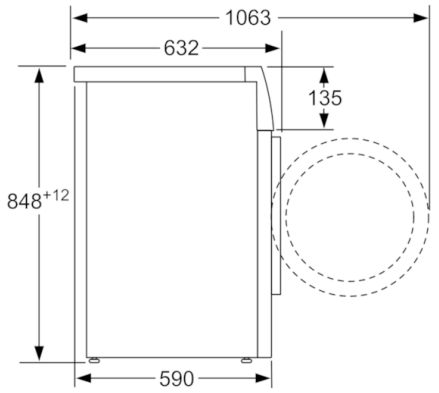

Mesures en mm

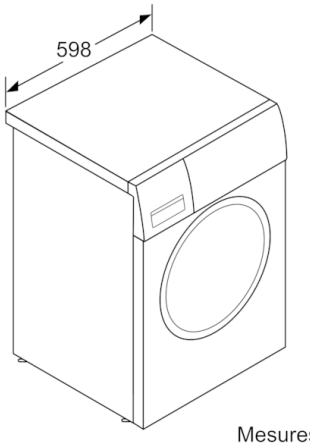

Mesures en mm