Miele

FOUR VAPEUR COMBINÉ
DGC 7460 HCX Pro

WORKS WITH amazon alexa

Prestige | Programmes automatiques | DirectSensor | Cuisson combinée | Sous-vide | HydroClean

Four vapeur combiné encastrable
Niche 60 cm
Design **ArtLine**
Coloris Blanc Brillant
Bandeau de commande sensitif **DirectSensor**
Bandeau lift motorisé
Cavité inox alvéolée **68 litres** avec revêtement breveté **PerfectClean** 4 niveaux d'introduction

Technologie **DualSteam avec Générateur de vapeur externe 3,3kW**
Fonction HydroClean : fonction de nettoyage automatique hydroclean pour garder une enceinte inox comme neuve
Autonomie 90 min.
Température four multifonctions de 30 à 225°C
Température four vapeur de 40 à 100°C
Cuisson combinée
240 programmes automatiques
20 programmes personnalisables
Cuisson automatique de menus
Fonction **sous-vide**
Porte abattante plein verre
Eclairage intérieur LED **BrilliantLight**
Ouverture **Push2Open**
Ouverture douce **SoftOpen**
Fermeture douce **SoftClose**
Réduction de la buée en fin de cuisson
Multilangues

Fonctions connectées : Miele@home, MobileControl, VoiceControl, RemoteService, WifiConn@ct

Livré avec :
- 1 plat vapeur perforé + 1 plat vapeur non perforé
- 1 plat PerfectClean + 1 grille PerfectClean
- 1 bouteille de détergent HydroClean + pastilles de détartrage

Informations logistiques

Code EAN : 4002516633464
Code SAP : 12094250
Dim. nettes (HxLxP) : 596x595x567 mm
Dim. brutes (HxLxP) : 742x677x697mm
Poids brut : 57,3 kg / Poids net : 46,4 kg
Lieu de fabrication : Allemagne
Code douanier : 85167970
Alimentation électrique : 230 V - 50 Hz

Disponible Novembre 2022
Durée de disponibilité des pièces détachées : 15 ans

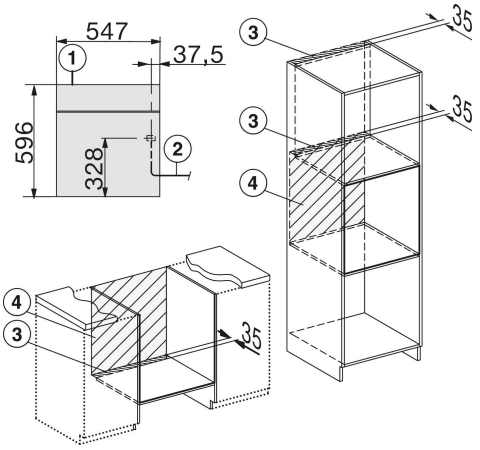

Bandeau de commande

Les avantages Miele

DualSteam

La technologie Miele permet une répartition rapide et uniforme de la vapeur dans l'enceinte de cuisson.
La vapeur est produite à l'extérieur de l'enceinte par un générateur puissant.

20 YEARS

Cet appareil a été testé pour vous assurer la plus grande satisfaction. Il a subi des tests équivalents à une durée d'utilisation de 20 ans.

Nos fours vapeurs sont fabriqués dans notre usine allemande de Bünde avec la plus grande attention.

Le fabricant se réserve le droit de modifier les caractéristiques de ses produits