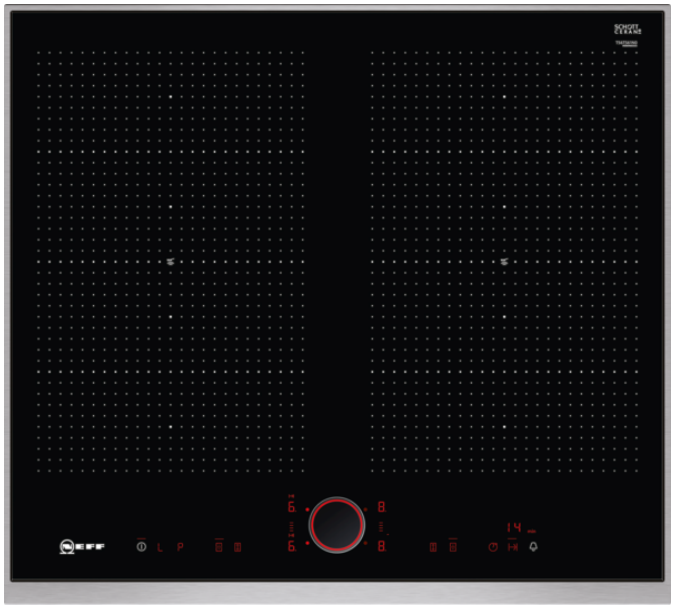

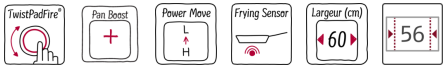

Neff
T56TS61N0
TABLE FLEXINDUCTION 2ZONES
TWISTPAD FIRE

Version antérieure:

Version ultérieure:

Code EAN:
4242004189336

gamme distribuée:
FHE

N 90

T56TS61N0 Profil inox

Table vitrocéramique induction - 60 cm

Design :
- Profil inox
- TwistPad® Fire

Puissance :
- Zones de cuisson : 1 x Ø 380 mm x 240 mm, 3.3 kW (PowerBoost 3.7 kW) ou 2 x Ø 190 mm, 2.2 kW (PowerBoost 3.7 kW); 1 x Ø 240 mm, 2.2 kW (PowerBoost 3.7 kW);1 x Ø 240 mm, 2.2 kW (PowerBoost 3.7 kW)
- 2 zones FlexInduction

Confort/Sécurité :
- FryingSensor avec réglage de 5 températures
- PowerMove+
- PowerBoost sur chaque foyer
- PanBoost : Booster spécial pour les poêles
- 17 positions de réglage
- Affichage digital de la position de réglage
- Indicateur lumineux de chaleur résiduelle sur chaque foyer : "H" pour prolonger la cuisson et "h" pour le maintien au chaud
- Minuterie coupe-circuit pour chaque foyer
- Reconnaissance automatique des casseroles
  Fonction PowerManagement
  Sécurité anti-surchauffe
  Sécurité enfants
  Fonction Stop & Clean : arrêt temporaire de la table pour nettoyage

Informations techniques :
- Câble de raccordement : 110 cm
- Puissance de raccordement 7400 W

Accessoires intégrés

Accessoires en option

- Z9410X1 BRAISIERE EN INOX POUR ZONE FLEX
- Z9415X1 PANIER VAPEUR POUR COCOTTE INOX Z9410X1
- Z9416X2 GRIL FONTE 40X20
- Z9417X2 PLAT TEPPAN YAKI
- Z9453X0 POELE

Autres couleurs disponibles

Données techniques

Caractéristiques
Appellation produit/famille : Foyer en vitrocéramique
Type de construction : Encastrable
Type d'énergie : Électricité
Combien de foyers peuvent-ils être utilisés simultanément : 4
Niche d'encastrement (mm) : 51 x 560-560 x 490-500
Largeur de l'appareil : 606
Dimensions du produit (mm) : 51 x 606 x 546
Dimensions du produit emballé (mm) : 126 x 753 x 603
Poids net (kg) : 15,0
Poids brut (kg) : 16,0
Témoin de chaleur résiduelle : Indépendant
Emplacement du bandeau de commande : Devant de la table
Matériau de base de la surface : Vitrocéramique
Couleur de la surface : Acier inox, Noir
Couleur du cadre : Acier inox
Certificats de conformité : AENOR, CE
Longueur du cordon électrique (cm) : 110
Code EAN : 4242004189336

Types de consommation et de connexion
Puissance maximum de raccordement électrique (W) : 7400
Intensité (A) : 32; 2*16
Tension (V) : 220-240
Fréquence (Hz) : 60; 50

N 90
T56TS61N0 Profil inox
Table vitrocéramique induction - 60 cm

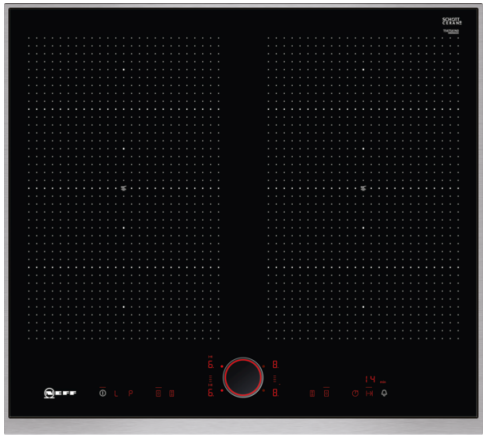

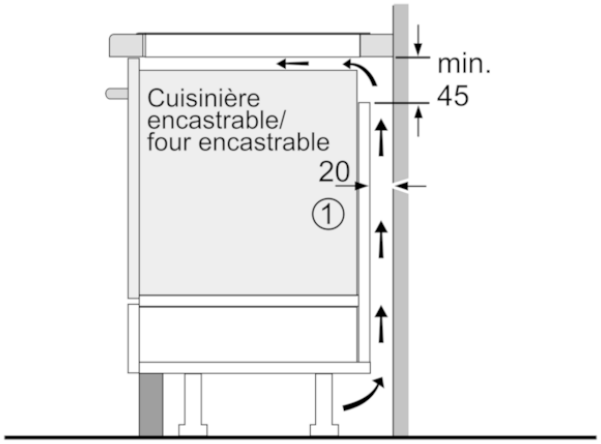

1
Prévoir une fente
d'aération

Mesures en mm

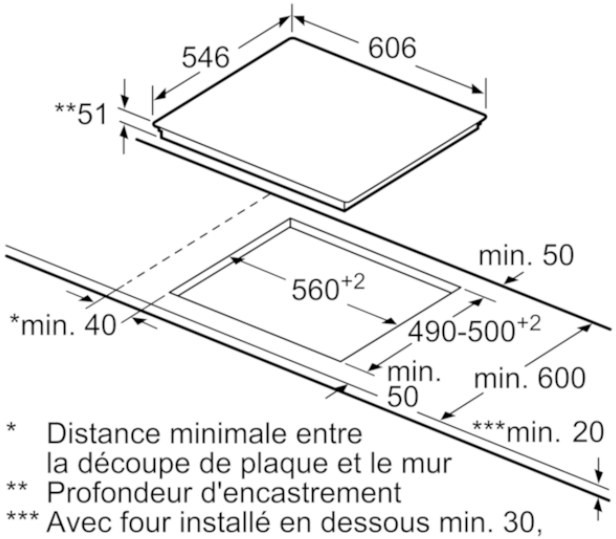

* Distance minimale entre la découpe de plaque et le mur
** Profondeur d'encastrement
*** Avec four installé en dessous min. 30, éventuellement plus ; voir les spécifications du four

Mesures en mm

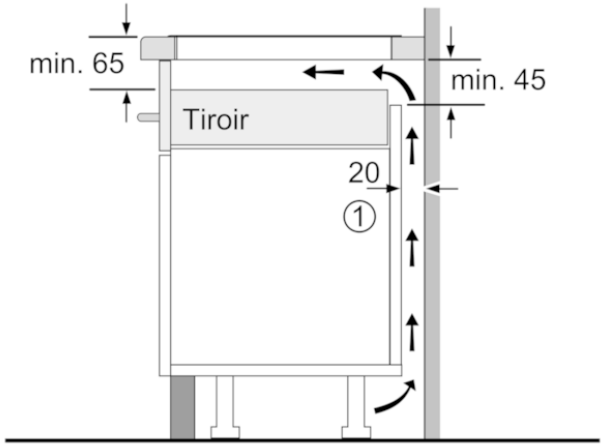

1
Prévoir une fente
d'aération.

Mesures en mm