iQ300, Lave-vaisselle tout intégrable, 60 cm
SN63HX60AE

Excellent lave-vaisselle compatible Wifi avec projection au sol du témoin lumineux de fonctionnement, utilisable via un smartphone ou assistance vocale.

- ✓ Home Connect : contrôlez votre lave-vaisselle à distance avec l'application Home Connect.
- ✓ varioSpeed plus à la demande – pour un cycle 3 fois plus rapide à activer à n'importe quel moment via l'application Home Connect.
- ✓ Moteur à induction iQdrive : efficacité, silence et longévité.
- ✓ infoLight : témoin lumineux de fonctionnement au sol
- ✓ Touche "Favourite" : combinez vos programmes et options personnels en une seule touche. Pour une sélection de programmes rapide, confortable et personnalisée.

Accessoires en option

SZ73300	SUPPORT VERRES A PIED PANIERS FLEXCO/PRO
SZ73056	PORTE INOX POUR LV60 TOUT INTEGRABLE H81
SZ73010	CHARNIERE MOBILE INSTALLATION LV HAUTEUR
SZ73000	KIT LAVAGE 4ELEMENTS POUR LAVE-VAISSELLE
SZ72010	RALLONGE AQUASTOP

Équipement

Données techniques

Classe d'efficacité énergétique (UE 2017/1369) : D
Consommation énergétique pour 100 cycles de programme Eco (UE 2017/1369) : 84
Nombre maximum de couverts (UE 2017/1369) : 13
Consommation d'eau du programme Eco en litres par cycle (UE 2017/1369) : 9,5
Durée du programme (UE 2017/1369) : 4:55
Émissions de bruit acoustique dans l'air (UE 2017/1369) : 44
Classe d'émissions de bruit acoustique dans l'air (UE 2017/1369) : B
Type de construction : Encastrable
Hauteur avec top (mm) : 0
Dimensions du produit (mm) : 815 x 598 x 550
Niche d'encastrement (mm) : 815-875 x 600 x 550
Profondeur porte ouverte à 90° (mm) : 1150
Pieds réglables : Yes - front only
Réglage maximum de la hauteur des pieds (mm) : 60
Plinthe réglable : Horizontale et verticale
Poids net (kg) : 33,812
Poids brut (kg) : 36,0
Puissance de raccordement (W) : 2400
Intensité (A) : 10
Tension (V) : 220-240
Fréquence (Hz) : 50; 60
Longueur du cordon électrique (cm) : 175
Type de prise : Fiche cont.terre/Gard.fil ter.
Longueur du tuyau d'alimentation (cm) : 165
Longueur du tuyau d'évacuation (cm) : 190
Code EAN : 4242003862216
Type de montage : Tout intégrable

4 242003 862216

iQ300, Lave-vaisselle tout intégrable, 60 cm
SN63HX60AE

Équipement

Caractéristiques principales
- 13 couverts
- Echangeur thermique
- aquaSensor qui reconnait le degré de salissure, Capacité Variable Automatique n'utilise que l'eau nécessaire pour la charge de vaisselle
- Système protectVerre, conserve l'éclat des verres
- Auto 3in1, détection lessivielle automatique
- Boîte à produits maxiPerformance
- Triple filtre autonettoyant
- Moteur iQdrive
- Classe d'efficacité énergétique[1] D sur une échelle allant de A à G
- Energie[2] / Eau[3] : 84 kWh / 9.5 litres
- Durée progr. Eco[4] : 4:55 (h:min)
- Niveau sonore : 44 dB(A) re 1 pW
- Classe d'efficacité sonore : B

Programmes/Options
- 6 programmes : Eco 50 °C, Auto 45-65 °C, Intensif 70 °C, Programme 1h 65 °C, Rapide 45 °C, Favourite (Pré-rinçage)
- Home Connect : contrôle et diagnostic à distance
- 4 options : Home Connect, Zone Intensive, Demi-charge, varioSpeed Plus (3 fois plus rapide)
-
- Machine Care
- Silence à la demande (via Home Connect) : réduction du bruit de votre LV selon vos besoins et à n'importe quel moment

Confort/Sécurité
- Display sur la tranche (int.)
- Inscriptions en texte clair
- infoLight bleu
- Départ différé : 1-24 h
- Paniers flex
- Panier supérieur réglable avec rackMatic (3 niveaux)
- Panier supérieur avec 2 picots rabattables
- Panier inférieur avec 4 picots rabattables
- Roues à faible frottement sur panier inférieur et tiroir
- Butée (stopper) qui empêche le déraillement du panier inférieur
- aquaStop® : garantie Siemens Electromenager en cas de dégât des eaux - pour toute la durée de vie de l'appareil

Caractéristiques techniques
- Cuve inox
- Dimensions du produit (HxLxP) : 81.5 x 59.8 x 55 cm

[1] *Echelle d'efficacité énergétique allant de A à G*
[2] *Consommation d'énergie en kWh pour 100 cycles (en programme Eco 50 °C)*
[3] *Consommation d'eau en litres par cycle (en programme Eco 50 °C)*
[4] *Durée du programme Eco 50 °C*

iQ300, Lave-vaisselle tout intégrable, 60 cm
SN63HX60AE
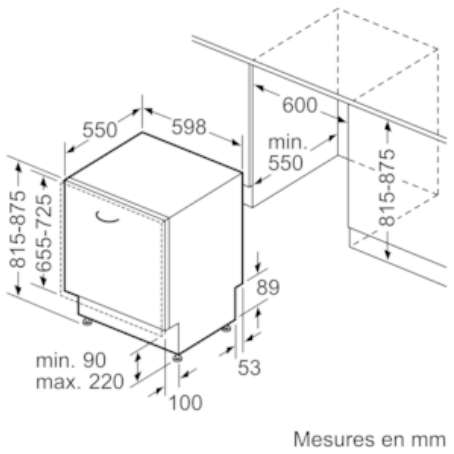
Cotes