Electrolux Lave-vaisselle ESI5543LOK SÉRIE 300

ESI5543LOK

Un lavage sur mesure pour toute votre vaisselle
Grâce aux supports rabattables et au panier supérieur ajustable en hauteur, vous pouvez configurer l'intérieur de votre machine en fonction de la taille et de la forme de votre vaisselle.

Bénéfices et Caractéristiques

Votre vaisselle lavée et prête deux fois plus rapidement
La fonction Time Manager facilite votre quotidien en divisant par deux le temps de vos programmes. Votre vaisselle sera de nouveau prête à l'utilisation quand bon vous semble.

La liberté de choisir l'heure de démarrage du programme
Grâce à la fonction départ différé, vous pouvez programmer votre cycle de lavage à l'avance, afin d'adapter au mieux votre emploi du temps

Programme AutoFlex
Ce programme optimise la consommation d'eau et d'électricité en fonction de la charge et du niveau de salissures grâce au rayon LED

- SÉRIE 300 AirDry
- LAVE-VAISSELLE INTEGRABLE 60CM
- Couleur du bandeau : Noir
- Moteur inverter
- Affichage Led Ambre
- Options: My Favori, Time Manager®, XtraDry
- Départ différé 24h
- Affichage du temps restant
- 6 programmes, 4 températures
- Consommation en eau par cycle: 9.9 litres
- Voyants sel et rinçage
- Fonction Auto-Off
- Water sensor
- Flexilift (panier supérieur ajustable)
- Panier supérieur: 2 soft spikes®
- Technologie AirDry: ouverture automatique de la porte après le cycle de lavage
- Sécurité anti-débordement
- Sécurité Aqua-contrôle
- Possibilité de connecter l'appareil à une arrivée d'eau chaude

Electrolux Lave-vaisselle ESI5543LOK SÉRIE 300

ESI5543LOK

Spécifications techniques

Nombre de couvets	13
Nouvelle classe énergétique	E
Consommation en électricité en kWh/100 cycles	94
Consommation en électricité en kWh/100 cycles	94
Conso.énergétique / cycle	0.936
Conso.énergétique / cycle	0.936
Consommation d'eau par cycle	9.9
Efficacité de séchage E20	1.061
Durée du programme ECO (H)	3:47
Programmes	AutoFlex 45°C-70°C, Eco 50°C, Verres 45°C, Intensif 70°C, QuickPlus 60°C 30 minutes, Lavage d'attente
Niveau sonore, essorage dB	44
Taille (cm) / Installation	60 / Intégrable
Indice de performance de nettoyage	1.121
Type d'installation de la porte d'habillage:	Charnières double mouvement:FlexiInstall™
Possibilité d'installation en hauteur	Non
Type de séchage	Technologie AirDry
Dimensions HxLxP (mm)	818x596x575
Dimensions d'encastrement HxLxP en mm:	820 / 880 X 600 X 550
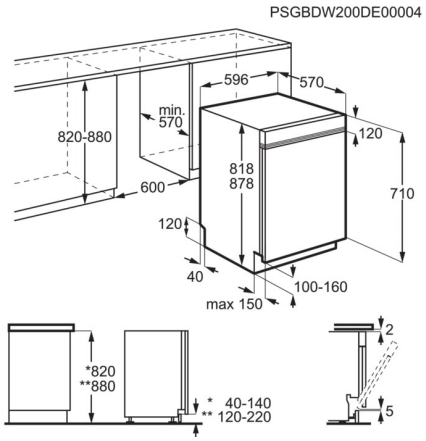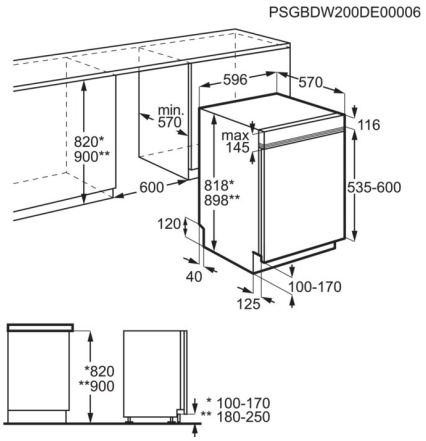
Dimensions emballées HxLxP (mm)	864x635x680
Poids brut/net (kg)	40.97 / 39.45
Ampérage (A)	10
Fréquence (Hz)	50
Tension(Volts)	220-240
Longueur de câble (m)	1.5
Tuyau d'eau / vidange (cm)	150/150
Fabriqué en	Pologne
PNC	911 526 285
Code EAN	7332543566242