iQ300, Lave-vaisselle tout intégrable, 60 cm, XXL
SX73HX42VE

Excellent lave-vaisselle compatible Wifi avec projection au sol du témoin lumineux de fonctionnement, adapté même pour des installations spéciales et utilisable via un smartphone ou assistance vocale.

- ✓ Home Connect : contrôlez votre lave-vaisselle à distance avec l'application Home Connect.
- ✓ varioSpeed plus à la demande – pour un cycle 3 fois plus rapide à activer à n'importe quel moment via l'application Home Connect.
- ✓ Porte à glissières pour une flexibilité d'installation maximale pour les petits espaces, les plinthes basses et les plans de travail élevés.
- ✓ Tiroir à couverts : libérer de la place pour les couverts et les petits ustensiles de cuisine.
- ✓ Moteur à induction iQdrive : efficacité, silence et longévité.

Accessoires en option

SZ73300	SUPPORT VERRES A PIED PANIERS FLEXCO/PRO
SZ73100	PANIER A COUVERTS CLASSIQUE MOBILE
SZ73010	CHARNIERE MOBILE INSTALLATION LV HAUTEUR
SZ73000	KIT LAVAGE 4ELEMENTS POUR LAVE-VAISSELLE
SZ72010	RALLONGE AQUASTOP

Équipement

Données techniques

Classe d'efficacité énergétique (UE 2017/1369): E
Consommation énergétique pour 100 cycles de programme Eco (UE 2017/1369): 94
Nombre maximum de couverts (UE 2017/1369): 13
Consommation d'eau du programme Eco en litres par cycle (UE 2017/1369): 9,5
Durée du programme (UE 2017/1369): 3:45
Émissions de bruit acoustique dans l'air (UE 2017/1369): 46
Classe d'émissions de bruit acoustique dans l'air (UE 2017/1369): C
Type de construction: Intégrable
Hauteur avec top (mm): 0
Dimensions du produit (mm): 865 x 598 x 550
Niche d'encastrement (mm): 865-925 x 600 x 550
Profondeur porte ouverte à 90° (mm): 1200
Pieds réglables: Oui - tout de face
Réglage maximum de la hauteur des pieds (mm): 60
Plinthe réglable: Horizontale et verticale
Poids net (kg): 36,416
Poids brut (kg): 38,8
Puissance de raccordement (W): 2400
Intensité (A): 10
Tension (V): 220-240
Fréquence (Hz): 50; 60
Longueur du cordon électrique (cm): 175
Type de prise: Fiche cont.terre/Gard.fil ter.
Longueur du tuyau d'alimentation (cm): 165
Longueur du tuyau d'évacuation (cm): 190
Code EAN: 4242003866764
Type de montage: Tout intégrable

4 242003 866764

iQ300, Lave-vaisselle tout intégrable, 60 cm, XXL
SX73HX42VE

Équipement

Caractéristiques principales
- 13 couverts
- Porte à glissières
- Echangeur thermique
- aquaSensor qui reconnait le degré de salissure, Capacité Variable Automatique n'utilise que l'eau nécessaire pour la charge de vaisselle
- Système protectVerre, conserve l'éclat des verres
- Auto 3in1, détection lessivielle automatique
- Boîte à produits maxiPerformance
- Triple filtre autonettoyant
- Moteur iQdrive
- Classe d'efficacité énergétique[1] E sur une échelle allant de A à G
- Energie[2] / Eau[3] : 94 kWh / 9.5 litres
- Durée progr. Eco[4] : 3:45 (h:min)
- Niveau sonore : 46 dB(A) re 1 pW
- Classe d'efficacité sonore : C

Programmes/Options
- 6 programmes : Eco 50 °C, Auto 45-65 °C, Intensif 70 °C, Programme 1h 65 °C, Rapide 45 °C, Favourite (Pré-rinçage)
- Home Connect : contrôle et diagnostic à distance
- 4 options : Home Connect, Zone Intensive, Demi-charge, varioSpeed Plus (3 fois plus rapide)
-
- Machine Care
- Silence à la demande (via Home Connect) : réduction du bruit de votre LV selon vos besoins et à n'importe quel moment

Confort/Sécurité
- Display sur la tranche (int.)
- Inscriptions en texte clair
- infoLight bleu
- Départ différé : 1-24 h
- Paniers vario
- Tiroir à couverts : 3ème niveau de chargement
- Panier supérieur réglable avec rackMatic (3 niveaux)
- Panier supérieur avec 2 rangées de picots rabattables
- Panier inférieur avec 4 rangées de picots rabattables
- Roues à faible frottement sur panier inférieur et tiroir
- Butée (stopper) qui empêche le déraillement du panier inférieur
- aquaStop® : garantie Siemens Electromenager en cas de dégât des eaux - pour toute la durée de vie de l'appareil

Caractéristiques techniques
- Cuve polinox
- Dimensions du produit (HxLxP) : 86.5 x 59.8 x 55 cm

[1] *Echelle d'efficacité énergétique allant de A à G*
[2] *Consommation d'énergie en kWh pour 100 cycles (en programme Eco 50 °C)*
[3] *Consommation d'eau en litres par cycle (en programme Eco 50 °C)*
[4] *Durée du programme Eco 50 °C*

iQ300, Lave-vaisselle tout intégrable, 60 cm, XXL
SX73HX42VE
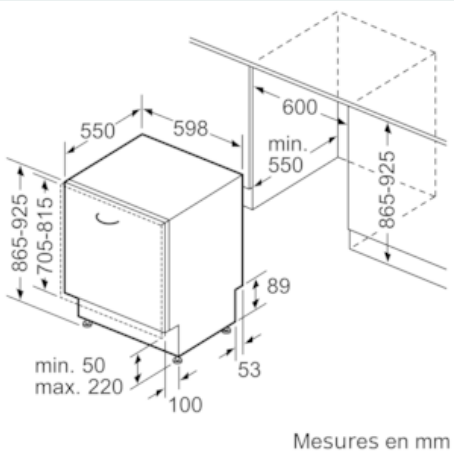
Cotes