Série 4, Lave-vaisselle intégrable avec bandeau, 60 cm, Noir
SMI4HAB48E

Accessoires en option

SGZ0IC00 : CLIP DE MAINTIEN POUR PANIER SUPERIEUR
SGZ1010 : RALLONGE AQUASTOP
SMZ5300 : SUPPORT VERRES A PIED PANIERS MAXFLEX/PR

Chargement facile de votre vaisselle et gestion de votre lave-vaisselle via l'application Home Connect.

- **Home Connect :** appareils électroménagers dotés d'une connectivité intelligente pour une vie quotidienne facilitée.
- **Option Séchage Extra :** une phase de séchage plus longue pour un résultat optimal sur la vaisselle difficile à sécher comme le plastique.
- **Silence Plus :** un lave-vaisselle exceptionnellement silencieux à 44 dB.
- **Paniers Flex :** la solution flexible et pratique pour le chargement et déchargement de la vaisselle.
- **Système Rackmatic :** panier supérieur ajustable en hauteur jusqu'à 5 cm sur 3 positions différentes, même complètement chargé.

Données techniques

Classe d’efficacité énergétique: D
Consommation énergétique pour 100 cycles de programme Eco: 84 kWh
Nombre maximum de couverts: 13
Consommation d'eau du programme Eco en litres par cycle: 9,5 l
Durée du programme: 4:55 h
Émissions de bruit acoustique dans l'air: 44 dB(A) re 1 pW
Classe d'émissions de bruit acoustique dans l'air: B
Type de construction: Encastrable
Hauteur avec top: 0 mm
Dimensions du produit: 815 x 598 x 573 mm
Niche d'encastrement: 815-875 x 600 x 550 mm
Certificats de conformité: CE, VDE
Profondeur porte ouverte à 90°: 1150 mm
Pieds réglables: Oui - tous depuis l'avant uniquement
Réglage maximum de la hauteur des pieds: 60 mm
Plinthe réglable: Horizontale et verticale
Poids net: 34,2 kg
Poids brut: 36,5 kg
Puissance de raccordement: 2400 W
Intensité: 10 A
Tension: 220-240 V
Fréquence: 50; 60 Hz
Longueur du cordon électrique: 175 cm
Type de prise: Fiche cont.terre/Gard.fil ter.
Longueur du tuyau d'alimentation: 165 cm
Longueur du tuyau d'évacuation: 190 cm
Code EAN: 4242005257515
Type de montage: Demi-intégration

4 242005 257515

Série 4, Lave-vaisselle intégrable avec bandeau, 60 cm, Noir SMI4HAB48E

Chargement facile de votre vaisselle et gestion de votre lave-vaisselle via l'application Home Connect.

Caractéristiques principales

- 13 couverts
- Échangeur thermique.
- AquaSensor qui détecte le degré de salissure, Capacité Variable Automatique qui reconnait la charge de vaisselle
- Système Super Brillance, conserve l'éclat des verres
- Système auto 3in1, détection lessivielle automatique
- Boîte à produits MaxiPerformance
- Triple filtre autonettoyant
- Moteur EcoSilence Drive
- Classe d'efficacité énergétique[1] D sur une échelle allant de A à G
- Energie[2] / Eau[3] : 84 kWh / 9.5 litres
- Durée progr. Eco[4] : 4:55 (h:min)
- Niveau sonore : 44 dB(A) re 1 pW
- Niveau sonore progr. Silence : 41 dB
- Classe d'efficacité sonore : B

Programmes/Options

- 6 programmes : Eco 50 °C, Auto 45-65 °C, Intensif 70 °C, Programme 1h 65 °C, Silence 50 °C, Favourite (Pré-rinçage)
- Home Connect : contrôle et diagnostic à distance
- 4 options : Home Connect, Séchage extra, Demi-charge, VarioSpeed Plus (3 fois plus rapide)
- Machine Care
- Silence à la demande (via Home Connect) : réduction du bruit de votre LV selon vos besoins et à n'importe quel moment

Confort/Sécurité

- Display avec affichage du temps restant (ext.)
- Inscriptions en texte clair
- Départ différé : 1-24 h
- Paniers Flex
- Panier supérieur réglable avec RackMatic (3 niveaux)
- Panier supérieur avec 2 rangées de picots rabattables
- Panier inférieur avec 2 rangées de picots rabattables
- Roues à faible frottement sur panier inférieur et tiroir
- Butée (stopper) qui empêche le déraillement du panier inférieur
- AquaStop : garantie Bosch en cas de dégât des eaux - pour toute la durée de vie de l'appareil

Caractéristiques techniques

- Cuve inox
- Dimensions du produit (HxLxP) : 81.5 x 59.8 x 57.3 cm

[1] Echelle d'efficacité énergétique allant de A à G
[2] Consommation d'énergie en kWh pour 100 cycles (en programme Eco 50 °C)
[3] Consommation d'eau en litres par cycle (en programme Eco 50 °C)
[4] Durée du programme Eco 50 °C
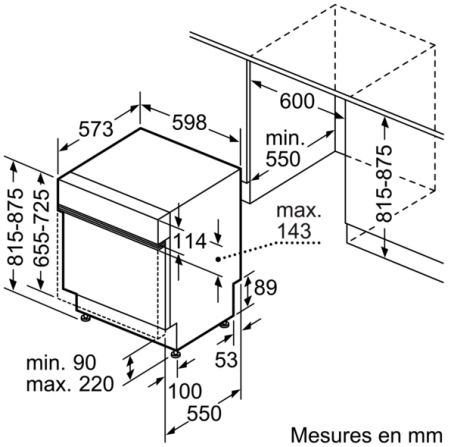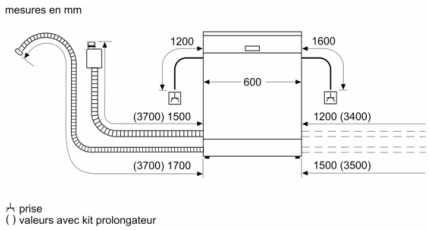
Série 4, Lave-vaisselle intégrable avec bandeau, 60 cm, Noir
SMI4HAB48E