iQ500, Lave-vaisselle tout intégrable, 60 cm
SN75ZX48CE

Lave-vaisselle Zeolith® avec zone hydraulique pour les verres délicats, adapté également pour des installations spécifiques.

- ✓ Home Connect - contrôlez votre lave-vaisselle intelligent, où que vous soyez.
- ✓ varioSpeed Plus - lave et sèche jusqu'à trois fois plus vite.
- ✓ Séchage en douceur et efficace grâce à la Zeolith 3D Airflow et l'option Shine&Dry.
- ✓ Porte à glissières pour une flexibilité d'installation maximale pour les petits espaces, les plinthes basses et les plans de travail élevés.
- ✓ glassZone# une zone dédiée pour nettoyer vos verres en toute sécurité.

Accessoires en option

SZ73300	SUPPORT VERRES A PIED PANIERS FLEXCO/PRO
SZ73100	PANIER A COUVERTS CLASSIQUE MOBILE
SZ73056	PORTE INOX POUR LV60 TOUT INTEGRABLE H81
SZ73000	KIT LAVAGE 4ELEMENTS POUR LAVE-VAISSELLE
SZ72010	RALLONGE AQUASTOP

Équipement

Données techniques

Classe d'efficacité énergétique: C
Consommation énergétique pour 100 cycles de programme Eco: 75 kWh
Nombre maximum de couverts: 14
Consommation d'eau du programme Eco en litres par cycle: 9,5 l
Durée du programme: 3:55 h
Émissions de bruit acoustique dans l'air: 42 dB(A) re 1 pW
Classe d'émissions de bruit acoustique dans l'air: B
Type de construction: Encastrable
Hauteur avec top: 0 mm
Dimensions du produit: 815 x 598 x 550 mm
Niche d'encastrement: 815-875 x 600 x 550 mm
Certificats de conformité: CE, VDE
Profondeur porte ouverte à 90°: 1150 mm
Pieds réglables: Oui - tous depuis l'avant uniquement
Réglage maximum de la hauteur des pieds: 60 mm
Plinthe réglable: Horizontale et verticale
Poids net: 46,702 kg
Poids brut: 49,0 kg
Puissance de raccordement: 2400 W
Intensité: 10 A
Tension: 220-240 V
Fréquence: 50; 60 Hz
Longueur du cordon électrique: 175 cm
Type de prise: Fiche cont.terre/Gard.fil ter.
Longueur du tuyau d'alimentation: 165 cm
Longueur du tuyau d'évacuation: 190 cm
Code EAN: 4242003865316
Type de montage: Intégration total

4 242003 865316

iQ500, Lave-vaisselle tout intégrable, 60 cm
SN75ZX48CE

Équipement

Caractéristiques principales
- 14 couverts
- Porte à glissières
- Technologie de séchage Zeolith®
- Échangeur thermique
- aquaSensor qui reconnait le degré de salissure, Capacité Variable Automatique n'utilise que l'eau nécessaire pour la charge de vaisselle
- glassZone (zone hydraulique) : 6 buses rotatives pour un nettoyage tout en douceur de vos verres les plus fragiles
-
- Système protectVerre, conserve l'éclat des verres
- Auto 3in1, détection lessivielle automatique
- Boîte à produits maxiPerformance
- Triple filtre autonettoyant
- Moteur iQdrive
- Classe d'efficacité énergétique[1] C sur une échelle allant de A à G
- Energie[2] / Eau[3] : 75 kWh / 9.5 litres
- Durée progr. Eco[4] : 3:55 (h:min)
- Niveau sonore : 42 dB(A) re 1 pW
- Niveau sonore progr. Silence : 40 dB
- Classe d'efficacité sonore : B

Programmes/Options
- 8 Programmes : Eco 50 °C, Auto 45-65 °C, Intensif 70 °C, Quotidien 60 °C, Rapide 45 °C, brilliantShine 40 °C, Silence 50 °C, Favourite (Pré-rinçage) (Pré-rinçage)
- Home Connect : contrôle et diagnostic à distance
- 4 options : Home Connect, Shine + Dry, Zone Intensive, varioSpeed Plus (3 fois plus rapide)
-
- Machine Care
- Silence à la demande (via Home Connect) : réduction du bruit de votre LV selon vos besoins et à n'importe quel moment

Confort/Sécurité
- Display sur la tranche (int.)
- Inscriptions en texte clair
- sideLight : éclairage lumineux bleu de fonctionnement sur le côté
- Départ différé : 1-24 h
- Tiroir à couverts : 3ème niveau de chargement
- Panier supérieur réglable avec rackMatic (3 niveaux)
- Panier supérieur avec 2 rangées de picots rabattables
- Panier inférieur avec 8 rangées de picots rabattables
- Roues avec roulement à billes sur panier supérieur
- Roues à faible frottement sur panier inférieur et tiroir
- Butée (stopper) qui empêche le déraillement du panier inférieur
- aquaStop® : garantie Siemens Electromenager en cas de dégât des eaux - pour toute la durée de vie de l'appareil

Caractéristiques techniques
- Cuve inox
- Dimensions du produit (HxLxP) : 81.5 x 59.8 x 55 cm

[1] Echelle d'efficacité énergétique allant de A à G
[2] Consommation d'énergie en kWh pour 100 cycles (en programme Eco 50 °C)
[3] Consommation d'eau en litres par cycle (en programme Eco 50 °C)
[4] Durée du programme Eco 50 °C

iQ500, Lave-vaisselle tout intégrable, 60 cm
SN75ZX48CE
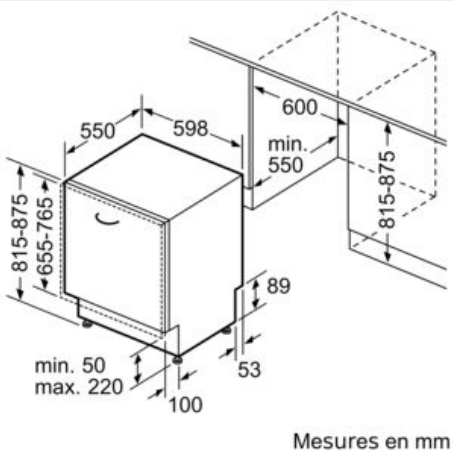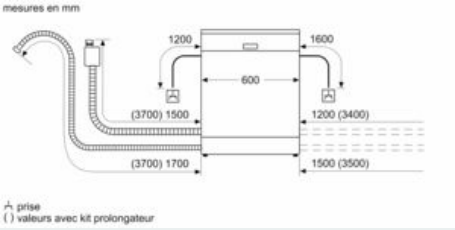
Cotes