FABER
AIR MATTERS

Hotte centrale îlot

Ronda

Inox 370

Blanc 370

Corps de hotte en inox ou acier blanc

Une hotte cylindrique au style simple & raffiné

- Moteur Energy efficace même dans les installations les plus complexes
- Aspiration périphérique pour une meilleure efficacité et une réduction du niveau sonore
- Fonction vitesse intensive pour une aspiration maximale pendant 6 minutes, s'adaptant à vos besoins de cuisson
- Eclairage LED alliant puissance et efficacité énergétique
- Témoin de saturation des filtres indiquant quand nettoyer les filtres à graisse et changer les filtres à charbon
- Télécommande pour un contrôle à distance de la hotte

Caractéristiques & performance

Commandes & éclairage				
Type de commandes	Boutons			
Nombre de vitesse	3 + Intensive			
Nombre de lampes	2			
Puissance par lampe	1W			
Type de lampes	LED			
Température de couleur	3000 K			
Performance				
Nombre de moteur	1			
	min	moy	max	int
Débit d'aspiration d'air (m³/h)	280	400	560	660
Puissance moteur (W)	165	215	250	270
Pression moteur (Pa)	470	520	550	570
Niveau sonore* (db(A))	52	61	65	68
Filtration				
Nombre de filtres à graisse	1			
Matériau du filtre à graisse	Aluminium			
Double filtration	Non			
Filtre à charbon	En option			
Témoin de saturation des filtres	Graisse + Charbon			

**Selon la norme UE 65/2014*

Etiquette énergie

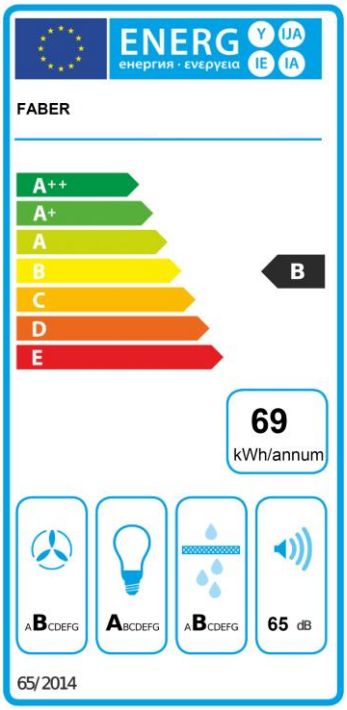

FABER
AIR MATTERS

Hotte centrale îlot

Ronda

Dimensions	
Dimensions du produit (sans cheminée – H x L x P – mm)	770 x 370 x 370
Dimensions du produit emballé (H x L x P – mm)	518 x 1 075 x 938
Hauteur de la cheminée mini-maxi (mm)	770 – 1215
Poids brut (kg)	31,6
Poids net (kg)	22,7
Installation	
Mode de fonctionnement	Evacuation ou recyclage
Hauteur de pose	550 mm minimum du plan de cuisson
Clapet anti retour	Non
Diamètre de sortie	Ø 150 mm à la sortie du moteur
Fréquence (Hz)	50 – 60
Fusible (A)	10
Tension (V)	220 – 240
Cordon électrique	Inclus
Prise	EU

Schéma technique

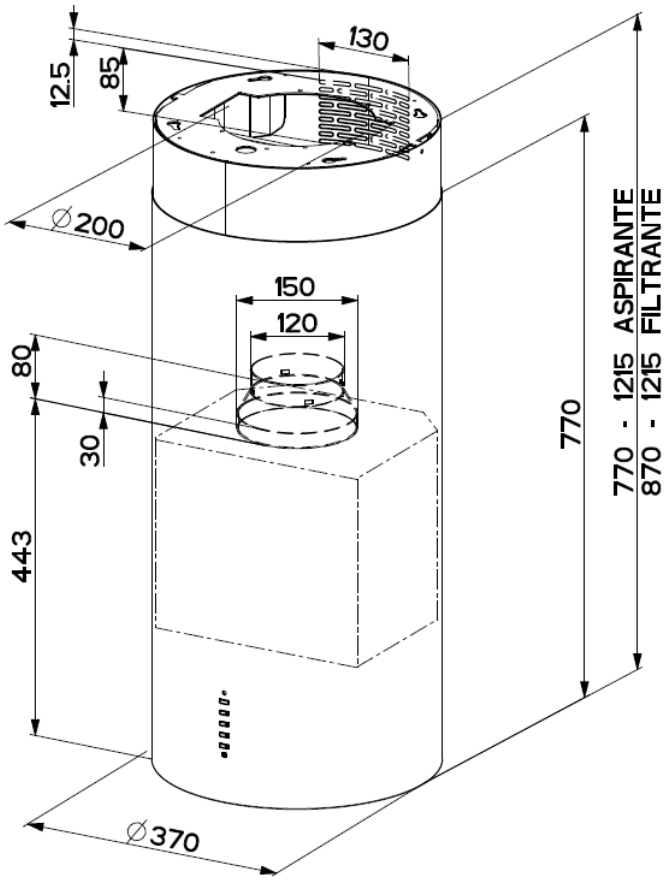

Codes

Désignation	Code	FUN	EAN
Ronda 370 Inox	0613709	110.0377.376	7612981613709
Ronda Gloss 370 Blanc	0625467	110.0381.049	7612981625467

Accessoires

Filtres à charbon
5403013

Télécommande
5554015

2 ANS GARANTIE PIÈCES*

7 ANS PIÈCES DÉTACHÉES

*Hors main d'œuvre & déplacement

www.faberspa.com/fr/