N 50, Micro-ondes intégrable, 59 x 38 cm, Noir
HLAWD53N0

PASSIONNÉMENT CUISINE DEPUIS 1877

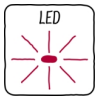

- √ Ouverture latérale - Des possibilités d'installation multiples
- √ Touches sensitives - Programmation intuitive, simple et rapide
- √ Ecran LED - Une lecture simple, efficace et claire des paramètres de cuisson
- √ Programmes automatiques - Votre meilleur assistant pour cuisiner
- √ Eclairage LED - Pour visualiser au mieux vos plats en préparation

Équipement

Données techniques

Type de four à micro-ondes : MO uniquement
Type de commandes : Electronique
Couleur de la façade : Noir
Dimensions de la cavité : 208.0 x 328.0 x 369.0 mm
Certificats de conformité : CE, Eurasian
Longueur du cordon électrique : 130 cm
Poids net : 18,813 kg
Poids brut : 21,4 kg
Code EAN : 4242004222781
Puissance maximum du micro-ondes : 900 W
Puissance de raccordement : 1450 W
Intensité : 10 A
Tension : 220-230 V
Fréquence : 50 Hz
Type de prise : Fiche cont.terre/Gard.fil ter.
Dimensions de la cavité : 208.0 x 328.0 x 369.0 mm

4 242004 222781

COOKING PASSION SINCE 1877

Équipement

Caractéristiques principales :

- Pour installation dans une colonne

Confort/Sécurité

- Plateau tournant en verre : 31.5 cm
- 7 programmes automatiques
- Puissance totale de raccordement : 1.45 kW

COOKING PASSION SINCE 1877
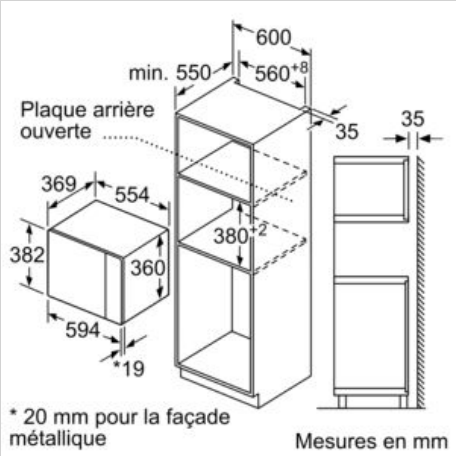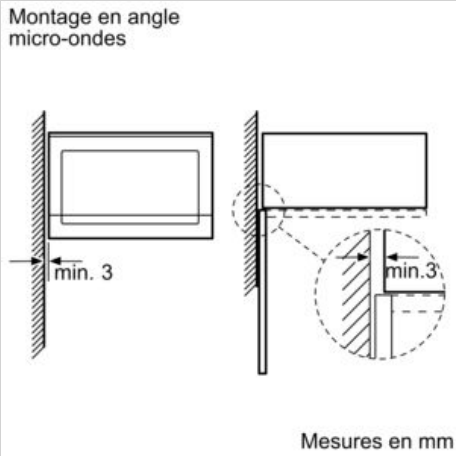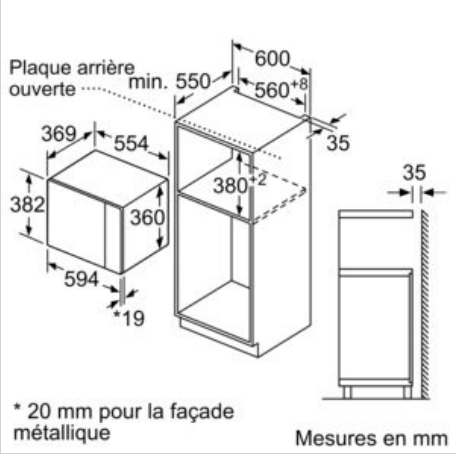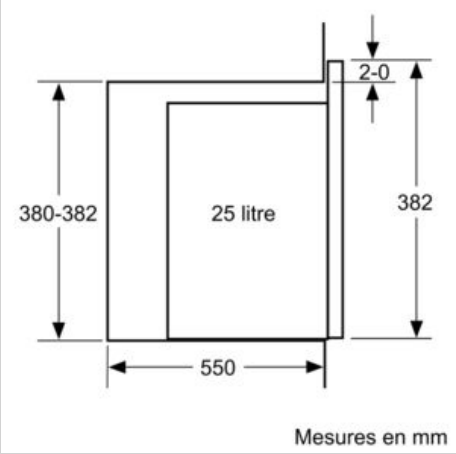
Cotes