Electrolux

Four SÉRIE 600 FLEX SurroundCook®

EOF4P60X

Pour des plats toujours délicieux
Grâce au four SurroundCook® Série 600, vos poulets rôtis ou vos meringues sont cuits de façon homogène. Le four s'assure que la température intérieure est régulière grâce à la chaleur tournante pulsée.

Bénéfices et Caractéristiques

Une cuisson homogène sur plusieurs niveaux
Profitez d'une cuisson homogène sur plusieurs niveaux. La résistance annulaire supplémentaire vous permet de cuire uniformément sur plusieurs niveaux simultanément, quelle que soit la quantité à l'intérieur.

Gagnez du temps avec la fonction Préchauffage Rapide
Plus d'attente ni de temps perdu avec la fonction préchauffage Rapide et son temps de préchauffe raccourci comparé à un four standard.

Un système autonettoyant pour un éclat permanent
Gardez votre four naturellement propre grâce à la fonction de nettoyage par Pyrolyse. Il détruit toutes les projections de graisses grâce à une élévation de la température à 500°C ! Récupérez les cendres et le tour est joué.

Préconisation de températures
L'affichage LED vous propose la juste température en fonction du mode de cuisson choisi. Plus besoin de connaitre les températures requises sur le bout des doigts. Vous pouvez toujours modifier la température selon vos envies

Cuisson uniforme, rapide et efficace
Notre technologie de cuisson uniforme fait circuler l'air à travers le four assurant une cuisson homogène. Plus besoin de remuer ou de retourner votre plat. Une cuisson plus rapide pour un gain de temps et d'énergie.

- SÉRIE 600 FLEX four SurroundCook®
- Chaleur tournante pulsée
- Pyrolyse
- Programmateur électronique
- Affichage LCD blanc
- Commandes par manettes rétractables push/pull
- Préconisation de température
- Indicateur de montée en température
- Préconisation de Pyrolyse
- 2 cycles pyrolyse pré-programmés
- Porte froide, 3 verres, verres et porte démontables sans outils
- Fermeture douce assistée "Velvet Closing"
- Températures: 30°C - 300°C
- Type de plats: 1 plat multi-usages, 1 lèchefrite en émail gris
- Nombre de grille: 1 grille support de plat
- Eclairage: 1, halogène / 40W

Four SÉRIE 600 FLEX SurroundCook®

EOF4P60X

Spécifications techniques
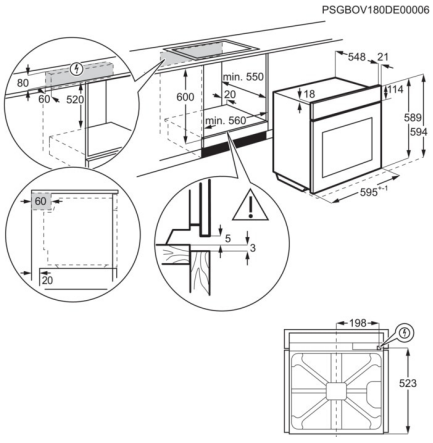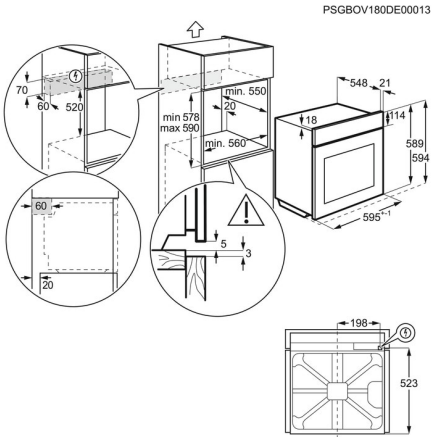
Indice d'efficacité énergétique (EEI)	81.2
Classe d'efficacité énergétique*	A+
Conso classe énergétique CN (kWh):	0.93
Conso classe énergétique MF (kWh):	0.69
Nombre de cavités	1
Source de chaleur	Electrique
Volume utile cavité (L)	XXL 72
Couleur	Inox anti-trace
Puissance électrique totale maximum (W)	3490
Puissance du gril (W)	2300
Conso pyro 1 (Wh)	2593 / 60 mn
Conso pyro 2 (Wh)	3744 / 90 mn
Longueur de câble (m)	1.6
Livré avec prise	Oui
Dimensions HxLxP (mm)	594x594x569
Dimensions d'encastrement HxLxP (mm):	600x560x550
Dimensions emballées HxLxP (mm)	654x635x670
Poids brut/net (kg)	32 / 31
Fabriqué en	Italie
PNC	949 498 128
Code EAN	7332543720217