LVS344PM

Lave-vaisselle, Universelle, Pose-libre, 60 cm, Nombre de couverts: 14, Inox, C

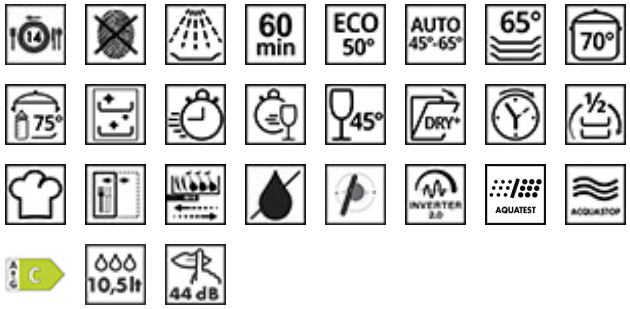

TYPE

Famille: Lave-vaisselle • Hauteur commerciale: 85 cm • Nombre de couverts: 14 • Type d'installation: Pose-libre • Largeur commerciale: 60 cm • Code EAN: 8017709307356

ESTHÉTIQUE

Couleur: Inox • Finition: Anti-trace • Esthétique: Universelle • Couleur du bandeau: Inox anti-trace • Type de porte: Sans cadre • Couleur de la porte: Inox anti-trace • Couleur des côtés: Inox anti-trace • Couleur du top: Inox anti-trace • Couleur de la plinthe: Inox anti-trace • Couleur des LED / Afficheur: Blanc • Couleur des touches: Gris métal (gris oropal)

PROGRAMMES / FONCTIONS

Nombre de programmes: 10+1 • Trempage: Oui • Programme 1 heure: Oui • ECO: Oui • Auto 45°-65°: Oui • Mixte: Oui • Intensif: Oui • Hygiène 99,9%: Oui • Autonettoyant: Oui • Ultra Rapide: Oui • Verres Pro: Oui • Verres: Oui • Températures de lavage: 45, 50, 65, 70, 75 °C

OPTIONS

Dry Assist + option: Oui • Option départ différé: Jusqu'à 24 heures, avec trempage automatique • Option 1/2 charge distribuée FlexiZone: Oui • Option Professionnel: Oui

PANIERS

Nombre de paniers: 3, FlexiDuo • Couleur des paniers: Gris • Couleur des supports des paniers: Gris • Poignée: En plastique avec insert inox sur panier inférieur et supérieur • Panier supérieur: Avec 3 inserts abattables • Support pour verres: Oui • Panier supérieur réglable en hauteur: Sur trois niveaux • Rails télescopiques en inox Extra Glide: Oui • Panier inférieur: Avec 4 picots rabattables • Dimensions maximales des plats à charger sur le panier supérieur: 19,0 cm • Insert casse gouttes dans le panier inférieur: Oui • Dimensions maximales des plats à charger sur le panier inférieur: 30,0 cm • Couleur des supports internes: Bleu

TECH

Commandes: Electronique • Afficheur: Programmation départ différé, Indication durée du programme, Indication temps résiduel • Système d'ouverture de la porte: Oui • Type d'afficheur: Afficheur LED • Voyant de sel: Témoin • Voyant de liquide de rinçage: Témoin • Indicateur de déroulement programme: Oui • Indicateur de fin de cycle: Afficheur, avec signal sonore • Système de lavage: Planétaire • Système de séchage: Séchage naturel par condensation, avec Dry Assist + système d'ouverture automatique de la porte en fin de cycle • Moteur: Inverter 2.0 • Douchette d'aspersion: Simple • Adoucisseur d'eau: Avec réglage électronique • Capteur optique Aquatest: Oui • Système de sécurité dégâts des eaux: Stop-Aqua total • Alimentation d'eau: Simple; eau froide/chaude Max 60°C - économie d'énergie avec eau chaude jusqu'à 35% • Dureté maximale de l'eau: 100°fH;58° dH • Matériau de la cuve: Inox • Filtre: Inox • Elément chauffant hors cuve: Oui • Charnières: Charnières équilibrées à pivot fixe • Pieds réglables: Pour simple mise à niveau

PERFORMANCE / ETIQUETTE ÉNERGÉTIQUE - REG. 2019

Classe énergétique (Cycle de lavage): C • Consommation d'énergie [pour 100 cycles, sur la base du programme Eco]: 75 KWh • Capacité certifiée (couverts): 14 • Consommation d'eau [par cycle]: 10.5 litres • Durée du programme: 4:25 h:min • Niveau sonore: 44 dB(A) re 1 pW • Classe d'émissions acoustiques dans l'air: B • Indice d'efficacité énergétique (EEI) (cycle de lavage): 43.8

RACCORDEMENT ÉLECTRIQUE

Puissance nominale (W): 5450 W • Tension (V): 220-240 V • Type de connexion: Monophasé • Fréquence (Hz): 50 Hz • Longueur du câble d'alimentation électrique (cm): 200 cm

INFORMATIONS LOGISTIQUES

Dimensions du produit (mm): 850x598x600 • Poids net (kg): 63.000 kg

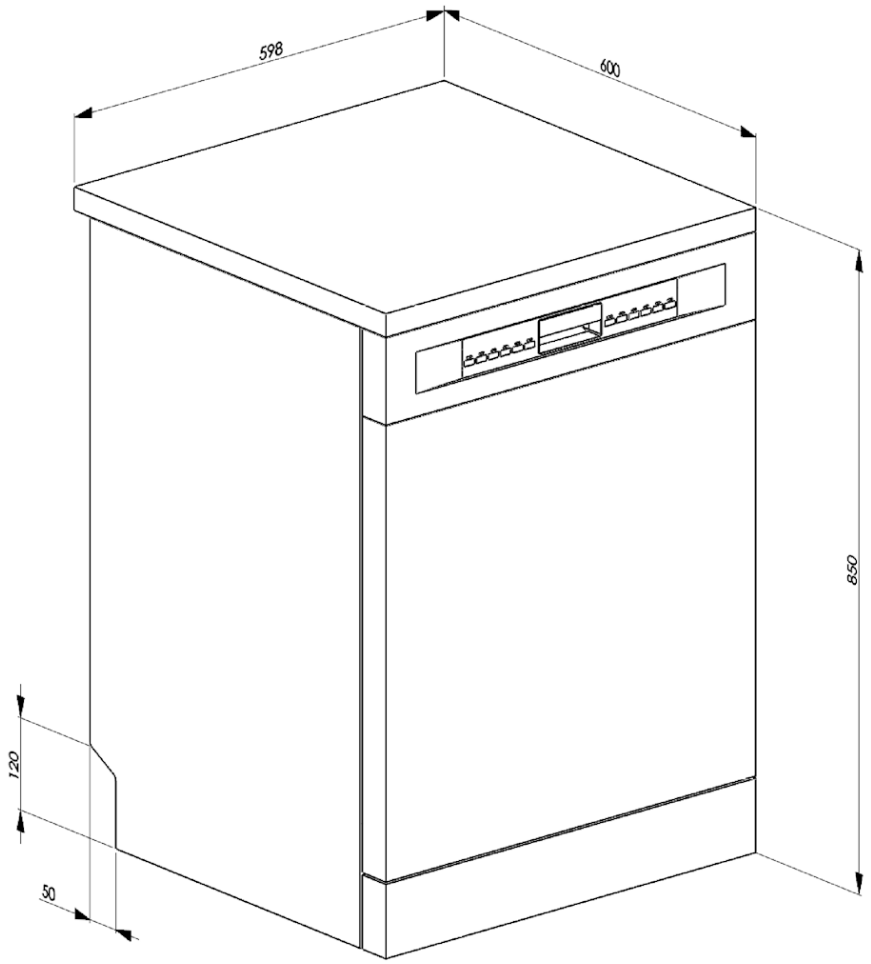
598
600
850
120
50