KDC9X

HOTTE DECORATIVE MURALE, 90 CM, INOX

EAN13 - 8017709134044

Moteur double turbine

Capacité d'aspiration (norme EN-61591)
Vitesse maximale 320 m3/h

Curseur de sélection :
Marche/Arrêt, 3 vitesses, éclairage
2 lampes de 40 W
3 filtres aluminium anti-graisses

Diamètre de sortie Ø 120mm
Clapet anti-retour
Filtre charbon fourni

Niveau sonore (norme EN-60704):
Sur la vitesse maximale 66 dB(A)

Puissance nominale : 320 W

	1ère vitesse	2ème vitesse	3ème vitesse
Capacité d'aspiration (norme EN-61591)	150 m³/h	180 m³/h	320 m³/h
Niveau sonore (norme EN-60704)	55 dB(A)	62 dB(A)	66 dB(A)

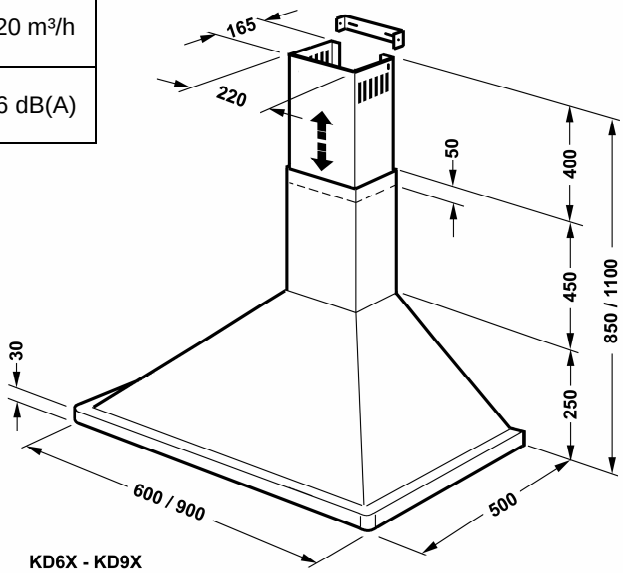

KD6X - KD9X