AEG Lave-vaisselle FFB53610ZW

FFB53610ZW

Gagner du temps en réduisant la durée du cycle de moitié.
Grâce à l'option Time Saver de ce lave-vaisselle, vous pouvez réduire la durée du cycle de moitié. Ainsi, vos plats seront propres et prêts à être utilisés dès que nécessaire. Idéal lorsque vous avez des invités.

Bénéfices et Caractéristiques

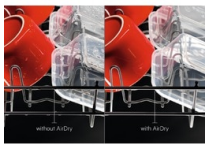

Technologie AirDry
Ce système améliore les performances de séchage grâce à une ouverture automatique de la porte de 10 cm en fin de cycle de séchage afin d'accélérer le processus d'évaporation au contact de l'air ambiant.

Programme AutoSense, pour une efficacité maximale
Les capteurs de ce lave-vaisselle AEG règlent automatiquement la durée, la température et l'eau utilisée en fonction du niveau de salissure de la vaisselle. Pas de gaspillage d'eau, d'énergie ou de temps.

Prêt en même temps que vous, grâce à la fonction "départ différé"
Profitez de tout votre temps disponible avec la fonction de démarrage différé de nos lave-vaisselle. Préréglez une heure de lancement du programme qui vous convient et profitez de la commodité d'avoir une vaisselle propre quand vous le souhaitez.

- LAVE-VAISSELLE POSE LIBRE 60 cm
- Couleur : Blanc
- Moteur inverter
- Options: Time Saver, XtraDry
- Départ différé 24h
- Affichage du temps restant
- 5 programmes, 4 températures
- Consommation en eau par cycle: 9.9 litres
- Auto Off : 10 mn après la fin du cycle le lave-vaisselle s'éteint
- Water sensor
- Flexilift (panier supérieur ajustable)
- Panier supérieur: 2 soft spikes®
- Technologie AirDry: ouverture automatique de la porte après le cycle de lavage
- Sécurité anti-débordement
- Sécurité Aqua-contrôle
- Possibilité de connecter l'appareil à une arrivée d'eau chaude

AEG Lave-vaisselle FFB53610ZW

FFB53610ZW

Spécifications techniques

Nombre de couvets	13
Nouvelle classe énergétique	D
Consommation en électricité en kWh/100 cycles	84
Consommation en électricité en kWh/100 cycles	84
Conso.énergétique / cycle	0.835
Conso.énergétique / cycle	0.835
Consommation d'eau par cycle	9.9
Efficacité de séchange E20	1.07
Durée du programme ECO (H)	3:57
Programmes	Rapide 30 min 60°, AutoSense 45°C-70°C, Eco 50°C, Verres 45°C, Intensif 70°C
Niveau sonore, essorage dB	46
Taille (cm) / Installation	60 / Pose libre
Indice de performance de nettoyage	1.13
Possibilité d'installation en hauteur	Non
Type de séchage	Technologie AirDry
Dimensions HxLxP (mm)	850x600x625
Dimensions emballées HxLxP (mm)	894x635x680
Poids brut/net (kg)	47.45 / 45.65
Ampérage (A)	10
Fréquence (Hz)	50

Tension(Volts)	220-240
Longueur de câble (m)	1.5
Tuyau d'eau / vidange (cm)	150/150
Fabriqué en	Pologne
PNC	911 514 006
Code EAN	7332543531875
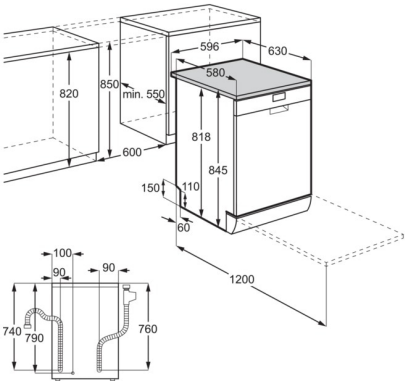
PSGBDW210DE00005