AEG Lave-vaisselle FEB52637ZM

FEB52637ZM

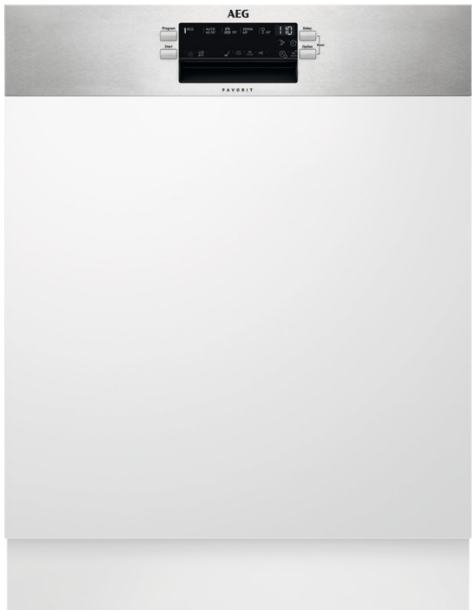

La solution pour un résultat de séchage parfait.
La technologie avancée AirDry optimise les performances de séchage en utilisant un flux d'air naturel. La porte s'ouvre automatiquement de 10 cm lors de la dernière étape du cycle pour faire sécher les plats de façon naturelle et efficace. Avec AirDry, le séchage est trois fois supérieur au résultat obtenu dans les systèmes avec

Bénéfices et Caractéristiques

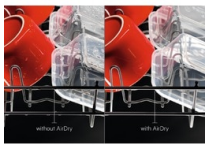

Technologie AirDry
Ce système améliore les performances de séchage grâce à une ouverture automatique de la porte de 10 cm en fin de cycle de séchage afin d'accélérer le processus d'évaporation au contact de l'air ambiant.

Rapidité et efficacité
Avec ce lave-vaisselle, tous vous ustensiles de cuisine reprendront leur place dans vos placards après juste trente minutes de lavage. Ce lave-vaisselle a un programme de lavage extra-efficace, de 30 minutes pour une une vaisselle impeccable.

Programme AutoSense
Les capteurs de ce lave-vaisselle AEG règlent automatiquement la durée, la température et l'eau utilisée en fonction du niveau de salissure de la vaisselle. Ainsi, vous obtiendrez à chaque fois les meilleurs résultats.

- 5 programmes, 4 températures
- Programmes dont : Rapide 30 min 60°, AutoSense 45°C-70°C, Eco 50°C, Verres 45°C, Intensif 70°C
- Départ différé 24h
- Indication du temps restant
- Water sensor
- Panier supérieur avec
- Panier inférieur avec 4 supports assiettes pliables, Plastic coloured handle

AEG Lave-vaisselle FEB52637ZM

FEB52637ZM

Spécifications techniques

Nombre de couvets	13
Nouvelle classe énergétique	E
Consommation en électricité en kWh/100 cycles	94
Consommation en électricité en kWh/100 cycles	94
Conso.énergétique / cycle	0.936
Conso.énergétique / cycle	0.936
Consommation d'eau par cycle	9.9
Efficacité de séchange E20	1.07
Durée du programme ECO (H)	3:57
Programmes	Rapide 30 min 60°, AutoSense 45°C-70°C, Eco 50°C, Verres 45°C, Intensif 70°C
Niveau sonore, essorage dB	44
Taille (cm) / Installation	60 / Intégrable
Indice de performance de nettoyage	1.13
Type d'installation de la porte d'habillage:	Charnières double mouvement:FlexiInstall™
Possibilité d'installation en hauteur	Oui
Type de séchage	Technologie AirDry
Dimensions HxLxP (mm)	818x596x575
Dimensions d'encastrement HxLxP en mm:	820 / 880 X 600 X 550
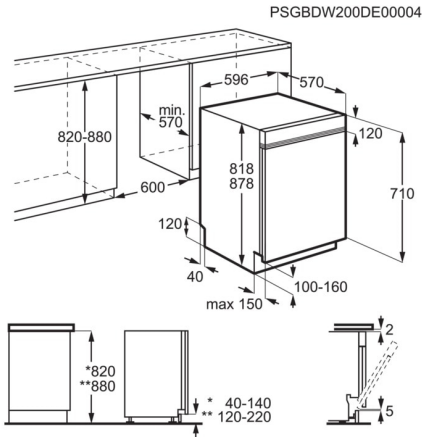
Dimensions emballées HxLxP (mm)	864x635x680
Poids brut/net (kg)	38.72 / 37.2
Ampérage (A)	10
Fréquence (Hz)	50
Tension(Volts)	220-240
Longueur de câble (m)	1.5
Tuyau d'eau / vidange (cm)	150/150
Fabriqué en	Pologne
PNC	911 524 101
Code EAN	7332543717088