Grande conservation et simplicité d'usage

Froid intégrable - Réfrigérateur Combiné

BRB260076WW

- **Capacité nette 267 L**
- **Classe énergétique A++**
- **Froid ventilé intégral**
- **Twin Cooling Convertible™**
- **Eclairage LED**
- **Contrôle électronique**

Visuels non contractuels
Fiche provisoire susceptible de modification

SAMSUNG
www.samsung.com

Froid intégrable - Réfrigérateur Combiné - BRB260076WW

Caractéristiques

Volume Net (litres)

Total	267
Réfrigérateur	195
Congélateur	72

Spécificités

Technologie	Twin Cooling Convertible™
Contrôle	Contrôle électronique avec écran interne
Eclairage	LED
Alarme de porte	Oui
Sécurité enfant	Oui
Mode vacances	Oui

Réfrigérateur

Clayettes en finition aluminium	4
Dont clayette porte-bouteilles	1
Balconnets de contre-porte en finition aluminium	5
Dont compartiment crèmerie	1
Tiroirs en finition aluminium	2
Dont tiroir Fresh Zone	1
Réfrigération rapide	Oui

Congélateur

Tiroirs en finition aluminium	2
Clayette Maxi-ouverture	1
Bac à glaçons	Oui
Congélation rapide	Oui

Performances

Classe énergétique	A++
Consommation (kWh/an)	
Niveau sonore dB(A)	37
Pouvoir de congélation (kg/24h)	
Autonomie (h)	
Classe climatique	SN - T
Réfrigérant / Isolation	R-600a / Cyclopentane
Compresseur	Digital Inverter

Spécifications techniques

Fixations		Glissières
Largeur (mm)	Produit/Emballage	540/580
Hauteur (mm)	Produit/Emballage	1775/1864
Profondeur (mm)	Produit/Emballage	550/629
Poids (kg)	Produit	62
Colori intérieur		Blanc
Code EAN		8 806 088 593 166

Une préservation optimale de vos aliments

Profitez du froid Premium

Le froid ventilé garantit une température homogène et stable. Ce qui permet une meilleure conservation de vos aliments sans givre.

Un réfrigérateur évolutif

Qui s'adapte à vos besoins

Avec ses 2 cavités totalement indépendantes, vous pouvez convertir du bout des doigts votre congélateur en réfrigérateur. Faites place à plus de flexibilité grâce au Twin Cooling Convertible™ et laissez votre réfrigérateur s'adapter au moment où vous en avez besoin.

Un contrôle à distance

Connectez votre réfrigérateur

Offrez vous la possibilité de contrôler votre réfrigérateur à distance où que vous soyez en ajoutant l'adaptateur Smart Home*.

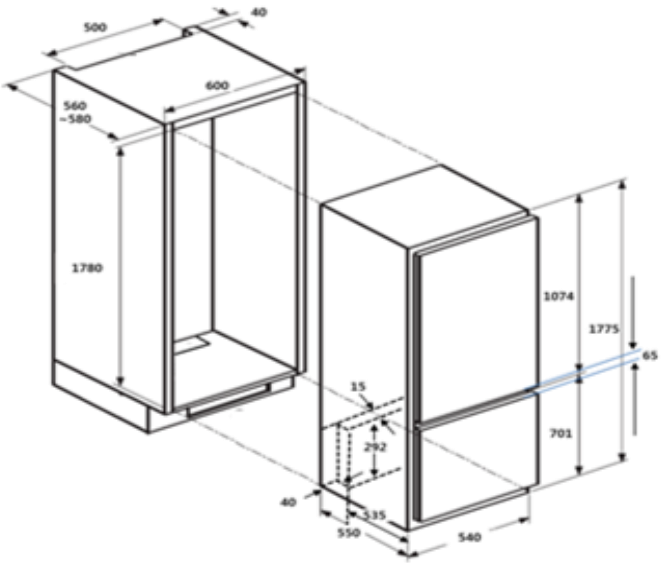

Visuels non contractuels / *Adaptateur Smart Home Samsung HD39J1230GW vendu séparement

N° Service consommateurs 01 48 63 00 00
Appel non surtaxé

SAMSUNG Electronics France SAS au capital de 27 000 000 euros - 1 rue Fructidor 93484 Saint Ouen Cedex - RCS Bobigny 334 367 497

Froid intégrable - Réfrigérateur Combiné - BRB260076WW

Caractéristiques techniques

Selon la réglementation (UE) n°1060/2010

A	**Marque**		Samsung
B	**Modèle**		BRB260076WW
C	**Catégorie**		7 (Réfrigérateur-Congélateur)
D	**Classe de consommation énergétique**		A++
E	**Attribution du label écologique**		-
F	**Consommation électrique annuelle [kWh/an],** basée sur les résultats de test standard pour 24 heures. La consommation électrique réelle dépendra de la manière dont l'appareil est utilisé et de son emplacement.		
G	**Volume de stockage des aliments frais [L]**		195
	Volume de stockage des aliments réfrigérés [L]		-
	Volume de stockage des aliments surgelés [L]	4 étoiles [L]	72
		2 étoiles [L]	-
	Classement par étoiles		***
H	**Températures des autres compartiments**		-
I	**Compartiment(s) à dégivrage automatique**		Produits frais Produits surgelés
J	**Temps de hausse de la température [h]**		
K	**Capacité de congélation [kg/24 h]**		
L	**Classe climatique**	Cet appareil est conçu pour une utilisation dans un environnement à température ambiante comprise entre 10°C et 43°C.	SN - T
M	**Bruit [dB(A)]**		37
N	**Intégré**		Oui
O	**Cave à vin**		-

SAMSUNG

www.samsung.com