EW7H3685RA Sèche-linge

Système GentleCare

Il permet de sécher vos vêtements à une température presque deux fois plus basse que les sèche-linge traditionnels. Vos textiles ne seront donc plus jamais exposés à une chaleur excessive.

Parfaitement séché à basse température

Notre système GentleCare sèche vos vêtements à une température presque deux fois plus basse que les sèche-linge traditionnels, pour qu'ils ne soient jamais exposés à une chaleur excessive. Ils dureront donc plus longtemps.

Des vêtements neufs plus longtemps

Le système SensiCare ajuste la durée du séchage au taux d'humidité de votre de linge, afin d'éviter le surséchage. Ainsi, vous économisez du temps et de l'énergie, tout en préservant deux fois plus longtemps l'aspect du neuf.

Autres bénéfices

- Le filtre EcoFlow, facile à nettoyer vous garantit une circulation de l'air efficace et une consommation d'énergie constante durant le séchage.
- La rotation alternée évite que les vêtements soient emmêlés durant le cycle.
- Le départ différé vous permet de choisir l'heure à laquelle vous souhaitez que le séchage commence ainsi, vous pourrez décharger les vêtements au

Caractéristiques

- SOIN DU LINGE
- PerfectCare 700 - Système GentleCare
- Tambour zinc 3 redans
- 2 sondes OptiSense
- Rotation alternée
- CARACTÉRISTIQUES
- Départ différé 20h / Temps restant
- Programmes Synthétiques: Prêt à ranger, Extra sec
- Programmes Coton : Prêt à ranger, Très sec, Prêt à repasser
- Programmes spéciaux: draps, coton Eco, délicats, denim, facile à repasser, textiles mélangés, soie, laine
- Séchage électronique
- Indicateurs du déroulement de programme : anti-froissage/fin, refroidissement, séchage
- Autres indicateurs : nettoyage condenseur, nettoyage filtre, bac plein
- Volume tambour : 118 L
- CONFORT et SÉCURITÉ
- Accès direct filtre EcoFlow
- Bac de récupération: 5.28 L et placé en haut à gauche
- Porte reversible
- 4 positions possibles d'ouverture du hublot
- 4 pieds réglables
- DESIGN
- Hublot transparent XXXL opaque blanc
- ACCESSOIRES compatibles en option
- Lingettes E6YRDS01
- Kit de superposition STA9GW

Spécifications techniques

- Capacité maxi de séchage (kg) : 8
- Type de l'appareil : Sèche-linge à condensation
- Gamme : Pompe à chaleur
- Classe énergétique* : A+
- Consommation d'énergie en kWh/an* : 309
- * sur la base de 160 cycles séchage Coton standard àpleine &demi-charge &de la consommation des modes àfaible puissance. La consommation réelle d'énergie par cycle dépend des conditions d'utilisation de l'appareil : -
- Sèche-linge domestique àtambour : automatique
- Conso. d'énergie en cycle coton pleine charge (kWh)* : 2.6
- Conso. d'énergie en cycle coton demi-charge (kWh)* : 1.38
- Consommation d'énergie en mode arrêt (W)* : 0.5
- Consommation d'énergie en laissé sur marche (W)* : 0.5
- Durée du mode laissé sur marche (min)* : 10
- Durée de séchage du cycle coton pleine charge (mm) : 179
- Durée de séchage du cycle coton demi-charge (mm) : 102
- Efficacité de condensation* : B
- Niveau sonore dB(A)** : 66
- Taux de condensation moyen en cycle coton pleine charge (%) : 81
- Taux de condensation moyen en cycle coton demi-charge (%) : 81
- Puissance (W) : 900
- Fréquence (Hz) / Tension (V) : 50/230
- Longueur de câble (m) : 1.45
- Dimensions hors tout HxLxP mini/maxi (mm) : 850x600x600/665
- Dimensions emballées HxLxP (mm) : 900x640x710
- Poids brut/net (kg) : 50.5 / 47.96
- Fabriqué en : Pologne
- Code EAN : 7332543640867
- Product Partner Code : All Open

Description produit

EW7H3685RA Sèche-linge
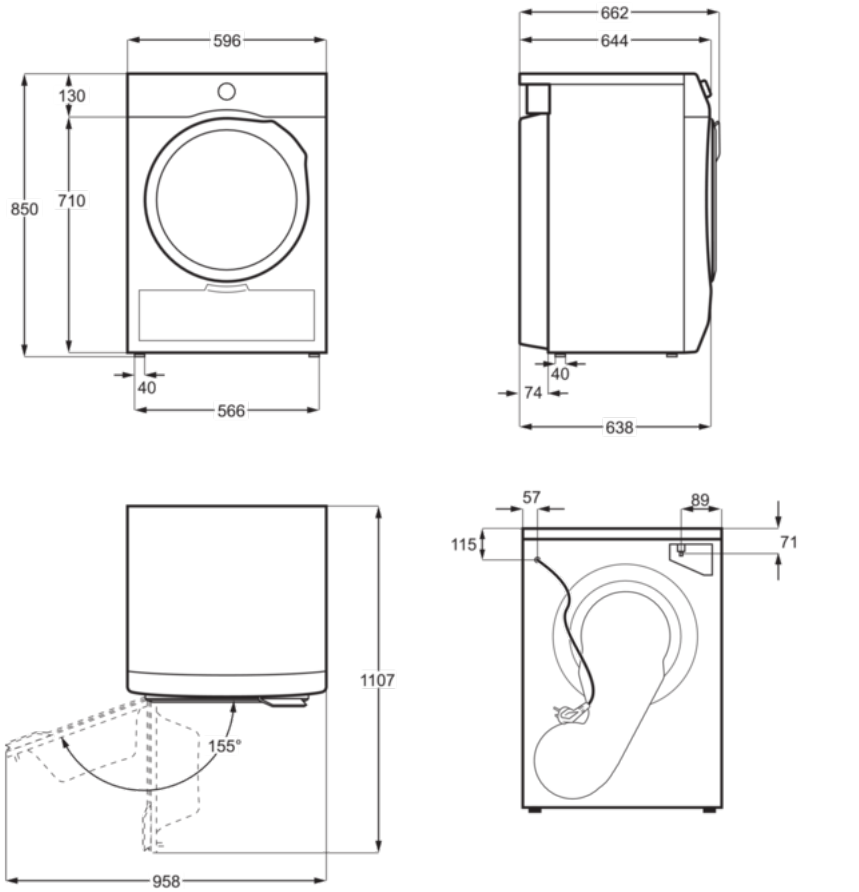
PSGBDY180DE0000T