FMI120S1 Nouveau

linea

FOUR MICRO-ONDES, 800 W, VERRE ARGENT

EAN13: 8017709250072

3 programmes automatiques

Cavité acier inox

Gril Quartz: 1 Kw

Option Quick Start Electronique

Timer electronique

Afficheur TFT

Commandes tactiles

SECURITE

Verrouillage commandes (sécurité enfants)

Arrêt automatique à l'ouverture de la porte

Système de refroidissement

ACCESSOIRES

1 grille avec cadre

Plaque tournant intégré Ø 25 cm

FONCTIONS

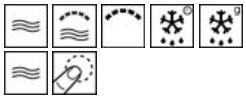

Versions

- **FMI120B1** - Four micro-ondes, Blanc
- **FMI120N1** - Four micro-ondes, Noir

SMEG Belgium NV
Schoonmansveld 12
2870 Puurs
Tel.: +32 03 860 96 96
Fax : +32 03 886 06 66

FMI120S1

linea

micro-ondes
micro-ondes
argenté
38 cm
micro-ondes

Micro-ondes:
En pénétrant directement dans les aliments, les micro-ondes permettent de cuisiner en des temps très brefs, avec une très grande économie d'énergie. Ces fours sont indiqués pour une cuisson sans graisse, pour décongeler et réchauffer les aliments tout en maintenant leur aspect d'origine et leur fragrance. La fonction micro-ondes peut être unie aux fonctions traditionnelles avec tous les avantages qui en dérivent. Idéale pour tout type d'aliment.

Micro-ondes + résistance gril:
Pour une cuisson combinée avec gril qui dore l'aliment tout en assurant une cuisson au cœur par les micro-ondes.

Résistance gril large (gril fort):
En sélectionnant cette fonction, la chaleur qui provient du serpentin supérieur de forte puissance permet d'obtenir de très bonnes grillades. La combinaison avec le tournebroche (selon le modèle) donne aussi une coloration uniforme en fin de cuisson. Idéale pour griller une grande portion d'aliment comme un roastbeef ou un gigot .

Dégivrage selon temps:
Cette fonction détermine automatiquement le temps de décongélation.

Dégivrage selon poids:
Cette fonction détermine automatiquement le temps pour décongeler les aliments une fois que le poids a été introduit.

Micro-ondes:
En pénétrant directement dans les aliments, les micro-ondes permettent de cuisiner en des temps très brefs, avec une très grande économie d'énergie. Ces fours sont indiqués pour une cuisson sans graisse, pour décongeler et réchauffer les aliments tout en maintenant leur aspect d'origine et leur fragrance. La fonction micro-ondes peut être unie aux fonctions traditionnelles avec tous les avantages qui en dérivent. Idéale pour tout type d'aliment.

Commandes tactiles:
Des commandes qui permettent d'activer une fonction grâce au simple toucher du doigt.

SMEG Belgium NV
Schoonmansveld 12
2870 Puurs
Tel.: +32 03 860 96 96
Fax : +32 03 886 06 66

FMI120S1

linea

micro-ondes
micro-ondes
argenté
38 cm
micro-ondes

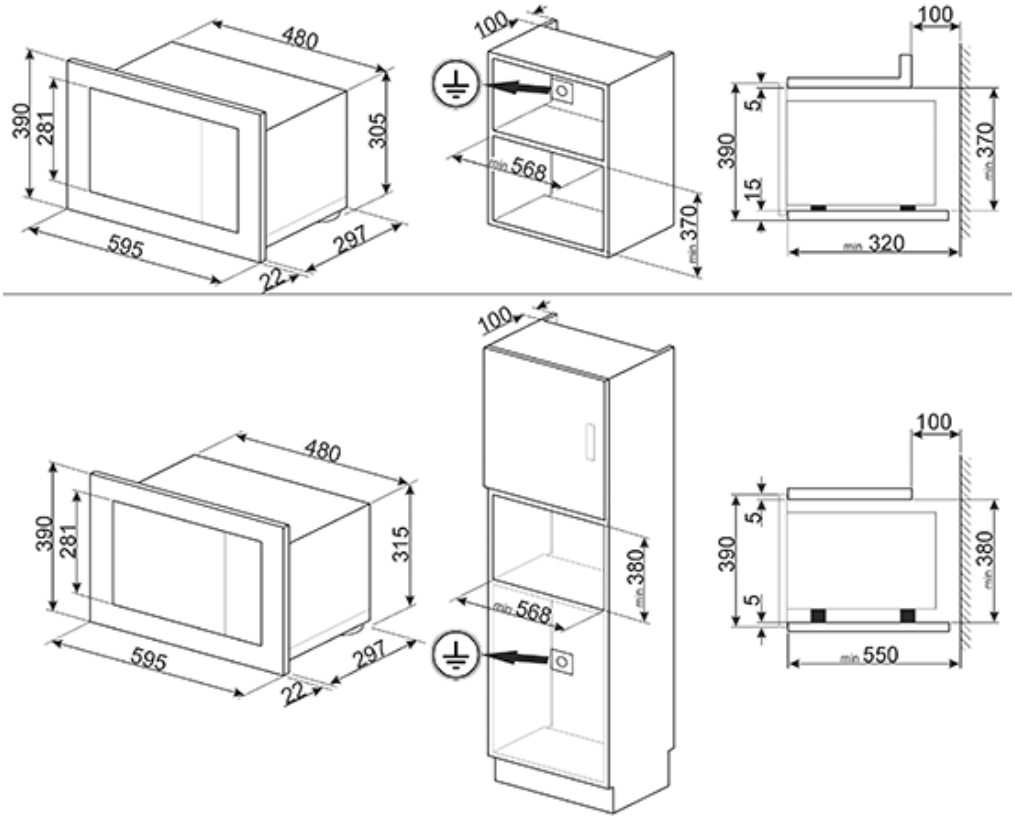

SMEG Belgium NV
Schoonmansveld 12
2870 Puurs
Tel.: +32 03 860 96 96
Fax : +32 03 886 06 66