KGS7536X Table de cuisson

Efficacité énergétique et puissance

Les brûleurs de cette table de cuisson gaz d'Electrolux sont conçus pour atteindre rapidement la chaleur souhaitée. Rapide et plus puissant tout en économisant jusqu'à 20% d'énergie.

Brûleur Wok, une chaleur puissante et des saveurs plus intenses

Le brûleur Wok est conçu pour vous procurer une flamme plus puissante. Il vous offre cette poussée de chaleur supplémentaire nécessaire pour cuisiner d'authentiques saveurs.

Supports en fonte

Apportez un aspect professionnel à votre cuisine avec les supports de casseroles en fonte. A la fois solides et élégants, ils offrent un soutien stable et fiable pour de nombreuses casseroles, même les plus lourdes. Idéal lorsque vous cuisinez en grandes quantités.

Autres bénéfices

- Avec son design élégant et moderne, votre table s'intègre parfaitement dans votre cuisine.
- Ajustez facilement le niveau de la flamme sur votre table de cuisson grâce aux manettes à réglage progressif .

Caractéristiques

- Design SLIM
- Encastrement standard
- 5 foyers
- Bandeau de commandes Frontal
- Allumage électronique intégré aux manettes
- Sécurité gaz par thermocouple
- Grille(s) fonte
- Foyer AVG Gaz semi-rapide : 1900W/70mm
- Foyer ARG Gaz semi-rapide : 1900W/70mm
- Foyer AVD Gaz auxiliaire : 1000W/54mm
- Foyer ARD Gaz rapide : 3000W/100mm
- Foyer Milieu centre Gaz triple couronne Wok : 4000W/128mm

Spécifications techniques

- Technologie de chauffe de la table : Gaz
- Avant gauche : 60.7
- Arrière gauche : 60.5
- Arrière droite : 57.8
- Efficacité énergétique de la table de cuisson (EE table gaz) en %* : 58
- Couleur : Inox
- Dimensions LxP (mm) : 744x510
- Dimensions d'encastrement HxLxP (mm): : 40x560x480
- Type de grille(s) : 3 grilles, en fonte
- Cordon (en m): : 1.1
- Puissance gaz totale (W) : 11800
- Tension(V) : 220-240
- Injecteurs gaz de ville: : livrés montés
- Gaz butane/propane: : oui, G30/G31 (3B/P) 30/30 mbar, livrée avec injecteurs
- Gaz de ville Corse: : oui, livrée avec injecteurs
- Poids brut/net (kg) : 13.3 / 12.7
- Dimensions emballées HxLxP (mm) : 170x880x620
- Fabriqué en : Italie
- Code EAN : 7332543618255

Description produit

Electrolux949 630 824
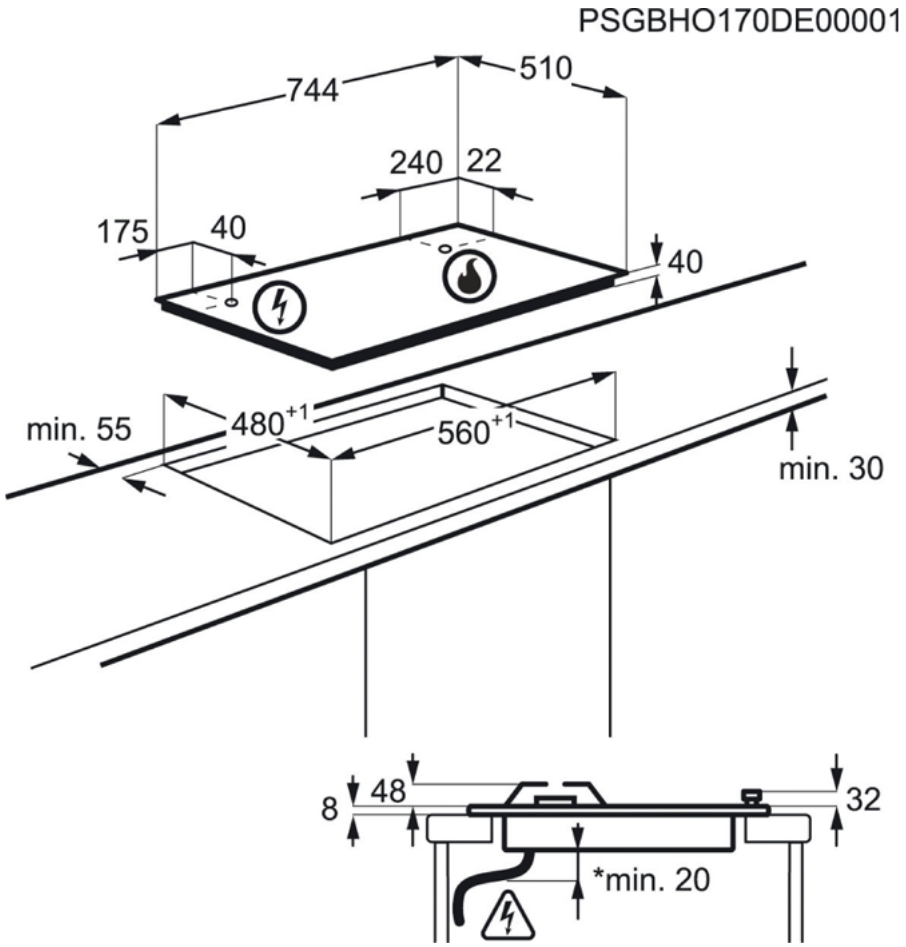
KGS7536X Table de cuisson