EZC2400BCX Four

Une propreté digne des professionnels, mais sans contraintes particulières.

Grâce au four à nettoyage pyrolyse, la propreté professionnelle s'invite chez vous. À partir d'une seule touche, toutes les salissures sont transformées en cendre qu'il vous suffit alors d'essuyer avec un chiffon humide.

Contrôle direct, manettes rotatives et sélection de l'heure de début et de fin de cuisson.

Pour plus de simplicité, ce programmateur à affichage LED vous permet de sélectionner la durée, l'heure de début et de fin de cusson. Il est doté de manettes rotatives et de touches pour un accès à tous les réglages.

La multifonction

Avec la multifonction de ce four, chaque plat est un délice. La chaleur est diffusée rapidement grâce au brassage du ventilateur, pour des cuissons moelleuses, sur 2 niveaux.

Autres bénéfices

• Porte et verres démontables pour un nettoyage facile

• Porte du four composée de plusieurs panneaux en verre thermo-réfléchissant

• Gril double, pour une cuisson rapide, simplement parfaite

Caractéristiques

• Four encastrable
•Bandeau métal
•Chaleur brassée
•Pyrolyse
•Programmateur électronique
•Affichage LCD ambre
•Préconisation de température
•Indicateur de montée en température
•1 cycle pyrolyse pré-programmé
•Porte froide (4 verres), verres et porte démontables sans outils
•Températures: 50°C - 250°C
•Type de plats: 1 lèchefrite en émail noir
•Nombre de grille: 2 grilles chromées
•Eclairage: 1, halogène / 40 W

Spécifications techniques

• Indice d'efficacité énergétique (EEI) : 106.3
•Classe d'efficacité énergétique* : A
•Conso classe énergétique CN (kWh): : 0.87
•Conso classe énergétique MF (kWh): : 0.84
•Nombre de cavités : 1
•Source de chaleur : Electrique
•Volume utile cavité (L) : 57
•Couleur : Inox anti-trace
•Puissance électrique totale maximum (W) : 2515
•Puissance du gril (W) : 2450
•Longueur de câble (m) : 1.1
•Dimensions HxLxP (mm) : 590x594x560
•Dimensions d'encastrement HxLxP (mm): : 593x560x550
•Dimensions emballées HxLxP (mm) : 654x635x670
•Poids brut/net (kg) : 35.1 / 33.6
•Fabriqué en : Pologne
•Code EAN : 7332543385331

Description produit

Four encastrable multifonction parfait pour votre cuisine. La porte reste froide même pendant la cuisson. Programmez vos cuissons pour qu'elles se terminent pile à l'heure !

EZC2400BCX Four

PSGBOV140D002003

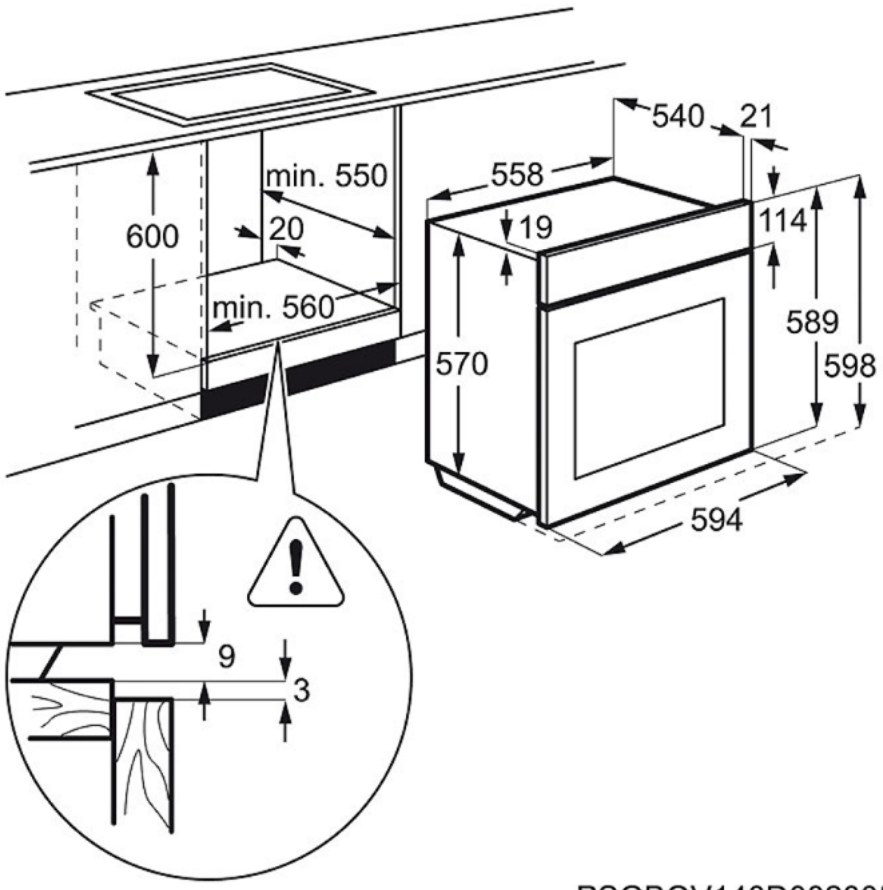
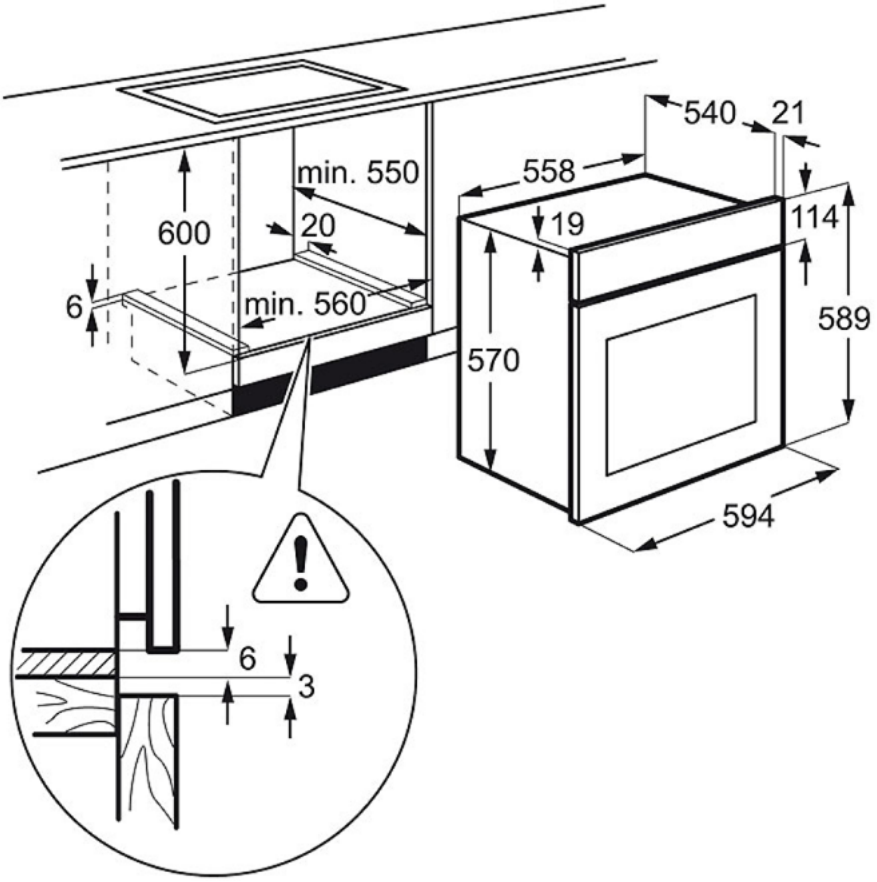
PSGBOV140D002005