IKB 2320 Comfort

Bio Fresh

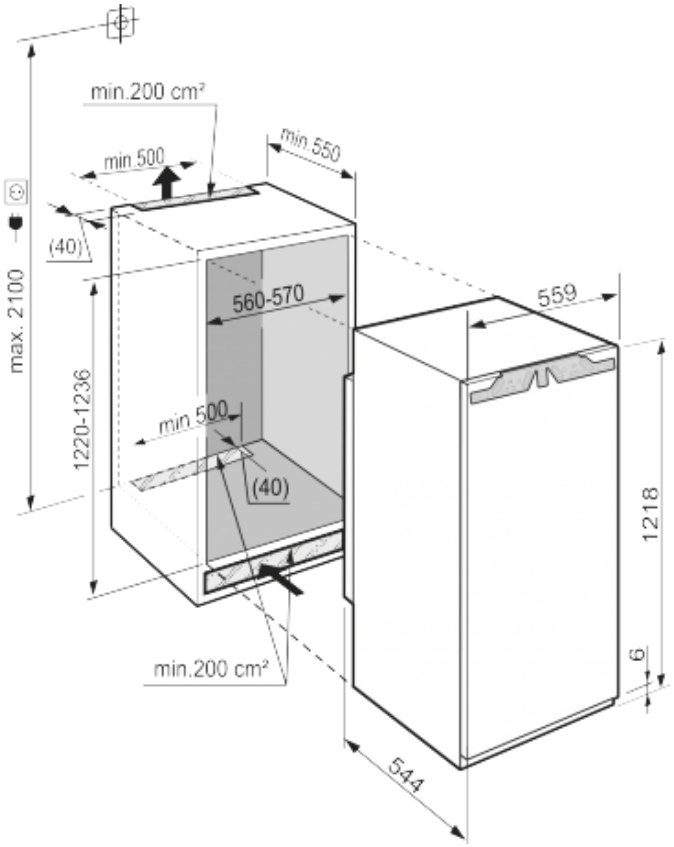

Informations standard	
Numéro d'article	IKB 2320-20
Numéro EAN	4016803179405
Exécution	Comfort
Prix	€ 999,00
Hauteur de niche	122
Montage de la porte	porte sur porte
Possibilité de bloquer la porte à 90°	Oui
Volume utile total	196
Volume utile réfrigérateur	196
dont compartiment BioFresh	59
Classe énergétique	A++
Consommation électrique par an	121
Frais d'énergie par an	€ 0,-
Classe climatique	SN-T
Réfrigérant	R600a
Longueur du câble de raccordement	210
Tension	220/240
Puissance	1,2
Niveau sonore	38
Nombre de compresseurs	1
Convient pour un espace non chauffé (> 0°C)	Non

LIEBHERR
Qualité, Design et Innovation

Dimensions	
Hauteur	1218
Largeur	559
Profondeur	544
Hauteur d'encastrement en mm	1220-1236
Largeur d'encastrement en mm	560-570
Profondeur d'encastrement min. en mm	550
Poids max. de la porte du placard réfrigérateur	19
Poids net	49,9
Poids brut	52,7
Hauteur emballage	1277
Largeur emballage	572
Profondeur emballage	622

Autres caractÃ©ristiques	
Porte à fermeture automatique à partir d'env.	30°
Matériau de la cuve intérieure	Polystyrène blanc
Pieds réglables en hauteur	Oui
Tablettes de rangement	5
Matériau tablette de rangement	verre
Finition tablette de rangement	acier inox
Affichage de la température	LCD avec affichage digital de la température
Type de bandeau de commande	Touche
Alarme porte ouverte	Alarme sonore porte ouverte
Sécurité enfants	Oui
Charnières de porte	Droite, réversible

Réfrigérateur	
Système de dégrivrage réfrigérateur	Automatique
Tablettes GlassLine dont 1 en deux parties et coulissante	Oui
Balconnets de contre-porte	Balconnets de contre-porte Comfort GlassLine
Cloison de maintien bouteilles / conserves	Oui
Bac à oeufs	Oui
Eclairage réfrigérateur	Eclairage LED
Position éclairage réfrigérateur	Droite
tiroirs BioFresh (0°)	2
tiroirs BioFresh (0°) sur rails télescopiques	Oui
Hygrométrie réglable	Hygrométrie réglable dans 1 tiroir
Système de réfrigération	PowerCooling
Système automatique SuperCool	Oui