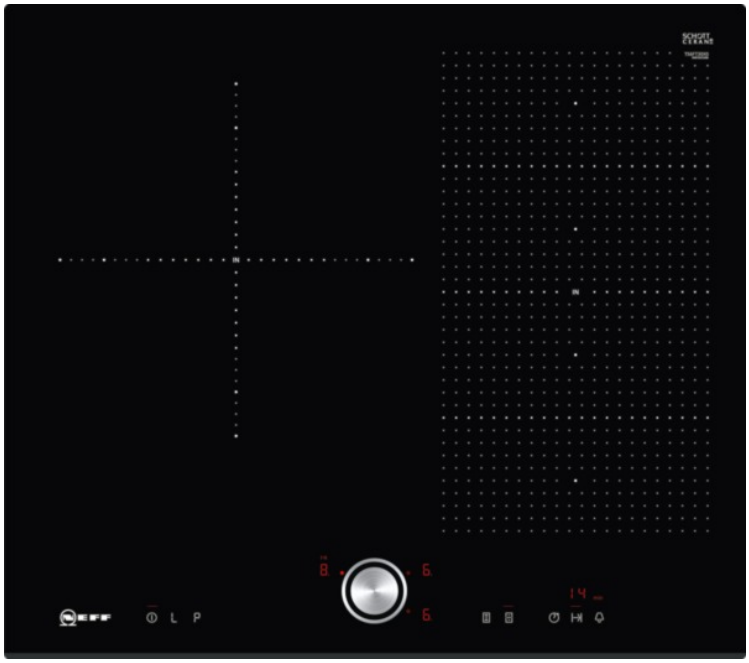

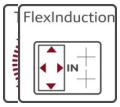

Design :
- Devant biseauté
- TwistPad®

Puissance :
- Zones de cuisson : 1 x Ø 280 mm, NO_FEATURE (PowerBoost NO_FEATURE); 1 x 380 mm x 210 mm, 3.3 kW (PowerBoost 3.7 kW) ou 2 x Ø 190 mm, 2.2 kW (PowerBoost 3.7 kW)
- Zone FlexInduction

Confort/Sécurité :
- PowerMove+
- PowerBoost sur chaque foyer
- PanBoost : Booster spécial pour les poêles
- 17 positions de réglage
- Affichage digital de la position de réglage
- Indicateur lumineux de chaleur résiduelle sur chaque foyer : "H" pour prolonger la cuisson et "h" pour le maintien au chaud
- Minuterie coupe-circuit pour chaque foyer
- Reconnaissance automatique des casseroles
  Fonction PowerManagement
  Sécurité anti-surchauffe
  Sécurité enfants
  Fonction Stop & Clean : arrêt temporaire de la table pour nettoyage

Informations techniques :
- Câble de raccordement : 110 cm
- Puissance de raccordement 7400 W

T56FT30X0 Devant biseauté
Table vitrocéramique induction - 60 cm

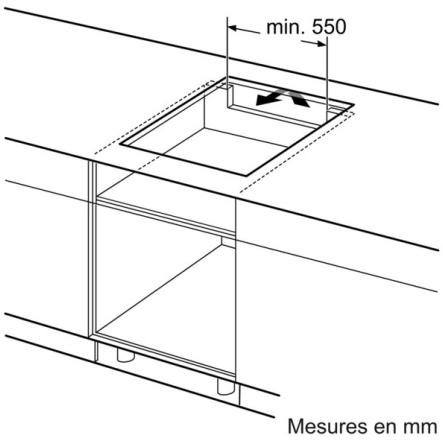

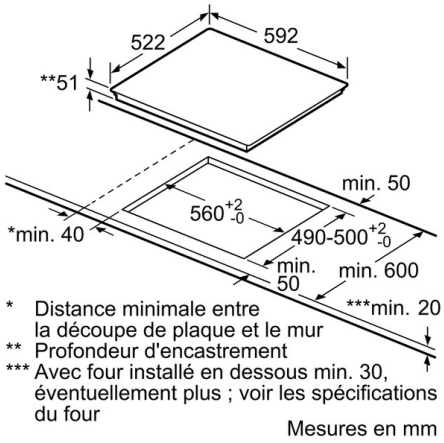

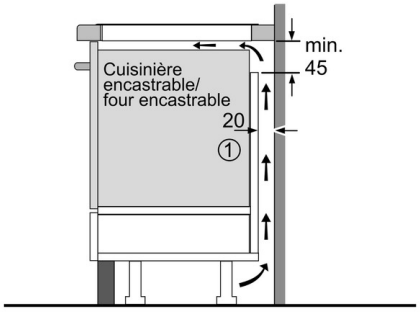

Caractéristiques
Appellation produit/famille : Foyer en vitrocéramique
Type de construction : Encastrable
Type d'énergie : Électricité
Combien de foyers peuvent-ils être utilisés simultanément : 3
Système de commandes : , Bouton magnétique, Manette cylindrique
Niche d'encastrement (mm) : 51 x 560-560 x 490-500
Largeur de l'appareil : 592
Dimensions du produit (mm) : 51 x 592 x 522
Poids net (kg) : 14,0
Poids brut (kg) : 15,0
Témoin de chaleur résiduelle : Indépendant
Emplacement du bandeau de commande : Devant de la table
Matériau de base de la surface : Vitrocéramique
Couleur de la surface : Noir
Certificats de conformité : AENOR, CE
Longueur du cordon électrique (cm) : 110
Bouton : acier
Brûleurs : non
Puissance du 2nd foyer : 2.6
Puissance du troisième foyer : 2.2
Puissance du quatrième foyer : 2.2
: 3.7
: 3.7
: 3,7

Types de consommation et de connexion
Puissance maximum de raccordement électrique (W) : 7400
Tension (V) : 220-240
Fréquence (Hz) : 60; 50
Couleur de l'appareil : Noir
Type d'énergie : Électricité
Certificats de conformité : AENOR, CE
Type de prise : sans fiche
Dimension du produit emballé : 4.96 x 23.74 x 29.64
Poids net (lbs) : 30
Poids brut (lbs) : 33
Combien de foyers peuvent-ils être utilisés simultanément : 3
Longueur du cordon électrique (cm) : 110
Niche d'encastrement (mm) : 51 x 560-560 x 490-500
Dimensions du produit (mm) : 51 x 592 x 522
Poids net (kg) : 14,0

Autres couleurs disponibles
T56FT30X0:Noir

Accessoires en option
Z9410X1 BRAISIERE EN INOX POUR ZONE FLEX
Z9411X0 COCOTTE INOX ITTALA 16CM 1.5L
Z9412X0 COCOTTE INOX ITTALA 18CM 2.5LITRES
Z9413X0 COCOTTE INOX ITTALA 20CM 4LITRES
Z9414X0 POELE ANTI-ANDHESIVE ITTALA 26CM INOX
Z9415X1 PANIER VAPEUR POUR COCOTTE INOX Z9410X1
Z9416X2 GRIL FONTE 40X20
Z9417X2 TEPPAN YAKI
Z9418X0 TEPPAN YAKI 40X20 ZONE
Z9420X0 SET POELE ET FAITOUT ITTALIA
Z9442X0 SET INDUCTION 4 CASSEROLES

Code EAN
4242004190844

T56FT30X0 Devant biseauté
Données techniques 1

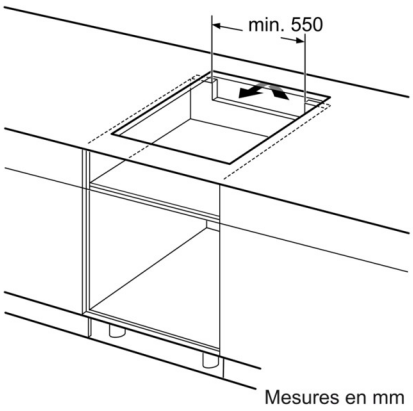

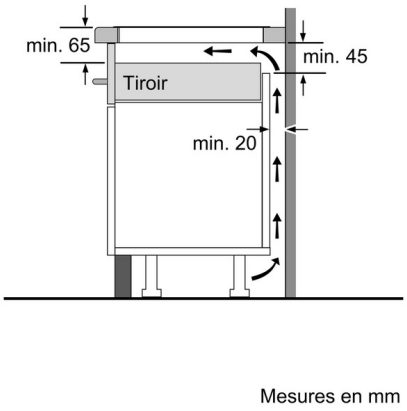

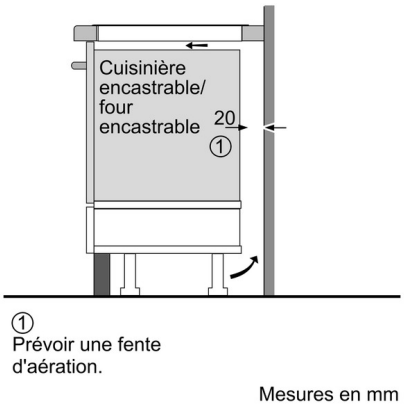

T56FT30X0 Devant biseauté
Données techniques 2