iQ500
WD15G461FF
Lave-linge séchant

Lave-linge séchant iSensoric avec moteur iQdrive et classe d'énergie A.

- ✓ Moteur iQDrive : extrêmement silencieux et durable pour un lavage haute performance
- ✓ Option speedPerfect : jusqu'à 65% plus rapide avec un résultat parfait
- ✓ Programme Outdoor/Imperméabiliser pour un traitement parfait des textiles techniques
- ✓ Programme hygiène efficace à basse température.

Équipement

Données techniques

Pose-libre / Intégré : Pose-libre
Top amovible : non
Charnières de porte : A gauche
Longueur du cordon électrique (cm) : 210
Hauteur avec top amovible (mm) : 850
Dimensions du produit : 850 x 600 x 590
Poids net (kg) : 79,0
Volume du tambour : 56
Puissance de raccordement (W) : 2200
Intensité (A) : 10
Tension (V) : 220-240
Fréquence (Hz) : 50
Certificats de conformité : CE, VDE
Consommation d'énergie (lavage et séchage avec charge normale) : 5,44
Consommation d'eau (lavage et séchage avec charge normale) : 118

4 242003 706978

Accessoires en option

WX975600	Fixation au sol
WZ10130	RALLONGE AQUASTOP / AQUASECURE
WZ10190	PLAQUE DE RECOUVREMENT
WZ20490	SOCLE AVEC TIROIR pour LL

iQ500
WD15G461FF
Lave-linge séchant

Équipement

Caractéristiques principales

- Efficacité énergie/lavage: A / A
- Capacité : 8 kg Lavage - 5 kg Séchage
- Enchainement automatique pour laver et sécher 5 kg de linge
- Vitesse d'essorage max: 1500 trs/min
- Volume du tambour : 56 l
- Consommation progr. de référence lavage et séchage: eau 118 l, énergie 5.44 kWh
- Niveau sonore lavage en dB(A) re 1 pW: 52
- Niveau sonore essorage en dB(A) re 1 pW: 74
- Niveau sonore séchage en db(A) re 1 pW: 59
- Design antivibration: stabilité et silence
- Tambour VarioSoft: lavage rapide et délicat
- iQdrive: Moteur à induction alliant basse consommation et silence extrême
- waterPerfect Plus : La maîtrise de l'eau au litre près

Programmes et options

- Programmes spéciaux : Rinçage, Mix, Outdoor/Imperméabiliser, Chemises/Chemisiers, Express 15 min, Nettoyage cuve, Vidange/Essorage, Hygiène Basse Temp., Laine/Lavage main Froid, Délicat/Soie
- Programme Séchage délicat, Séchage

Confort/Sécurité

- Grand display LED pour déroulement de cycle, choix température, vitesse d'essorage, temps restant, fin différée 24 h et recommandation charge.
- Touches sensitives : Départ/Pause ou Rajout de linge, Rinçage plus, Départ différé, Essorage variable, Température, Durée de séchage
- Débitmètre: consommation d'eau maîtrisée
- Capacité variable automatique en fonction de la charge
- Protection anti-débordement
- Détection mousse
- Détection antibalourd
- Indicateur de surdosage lessive
- Signal sonore fin de programme
- Sécurité enfants

Caractéristiques techniques

- Mise sous plan dans niche hauteur 85cm

iQ500
WD15G461FF
Lave-linge séchant
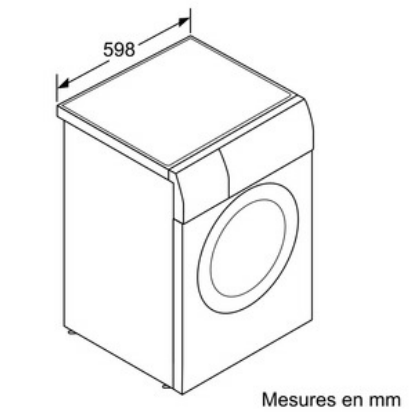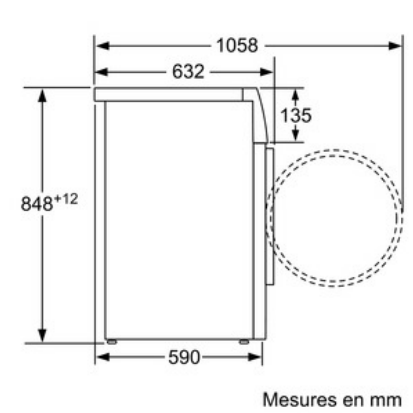
Cotes